Manual del Usuario del elevador RAYMEX®

Elevador Motorizado para Pacientes/Andador con Ruedas

MODELO: RLABK-S (Negro, estándar), RLABK-Q (Negro, Quattro), RLABL-Q (Azul, Quattro), RLARD-Q (Rojo, Quattro)



Axtion Independence Mobility Inc.
46 Anson Avenue
Amherst, NS B4H 4R3, Canadá
1-888-472-9639

MD

CE

5 °C
(41 °F)

40 °C
(104 °F)

15 %

90 %

700
hPa

1060
hPa

MÁX.

136 kg
(300 lb)

16 kg
(36 lb)

D

2 min ENCENDIDO/
20 min APAGADO

IP22

RL-MU-ES V00 2026-11-06

Índice

El elevador RAYMEX® 4
1 Introducción 6
Uso Previsto: 6
¿Quién utiliza el Elevador RAYMEX®? 6
Consideraciones antes de utilizar el Elevador RAYMEX®: 6
Características principales del Elevador RAYMEX®: 6
El Elevador RAYMEX® no debe utilizarse: 7
Entornos de uso del Elevador RAYMEX®: 7
2 Precauciones de seguridad 7
3 Condiciones ambientales 8
Condiciones de operación: 8
Condiciones de transporte y almacenamiento: 8
Humedad y temperatura: 9
El Elevador RAYMEX® cuenta con clasificación IP22 (Grado de protección IP22), lo que significa que: 9
4 Configuración del usuario 9
Antes de utilizar su Elevador RAYMEX®: 9
Ajuste del Elevador RAYMEX® para el usuario: 9
Carga del Elevador RAYMEX®: 11
5 Controles e instrucciones generales 12
Frenos manuales: 12
Seguro de seguridad: 12
Controles del asiento: 13
Manerales giratorios: 13
Asiento giratorio: 14
Plegado del asiento y del armazón: 14
6 Instrucciones de operación 15

Movilidad: uso del Elevador RAYMEX® como andador con ruedas: 15
Recuperación de caída: uso independiente del Elevador RAYMEX®: 15
Recuperación de caída: uso del Elevador RAYMEX® con asistencia de un proveedor de cuidados o acompañante: 16
Prevención de caídas: uso del Elevador RAYMEX® para transferirse hacia/desde un asiento con descansabrazos: 17
Prevención de caídas: uso del Elevador RAYMEX® para transferirse hacia/desde un asiento sin descansabrazos: 17
Prevención de caídas: uso del Elevador RAYMEX® para transferirse hacia/desde un inodoro: 17
Prevención de caídas: descenso para realizar actividades de la vida diaria: 18
Ejercicio y rehabilitación: uso del Elevador RAYMEX® para practicar sentarse y ponerse de pie: 18
Plegado y desplegado del Elevador RAYMEX® para almacenamiento o transporte: 19
7 Accesorios 19
8 Batería del Elevador RAYMEX® 19
9 Limpieza del Elevador RAYMEX® 20
10 Compatibilidad electromagnética 20
11 Solución de problemas 21
12 Transporte del Elevador RAYMEX® 22
13 Mantenimiento del Elevador RAYMEX® 22
Tabla 1: Símbolos 24
Tabla 2: Información de cumplimiento para cada prueba 25

El elevador RAYMEX®

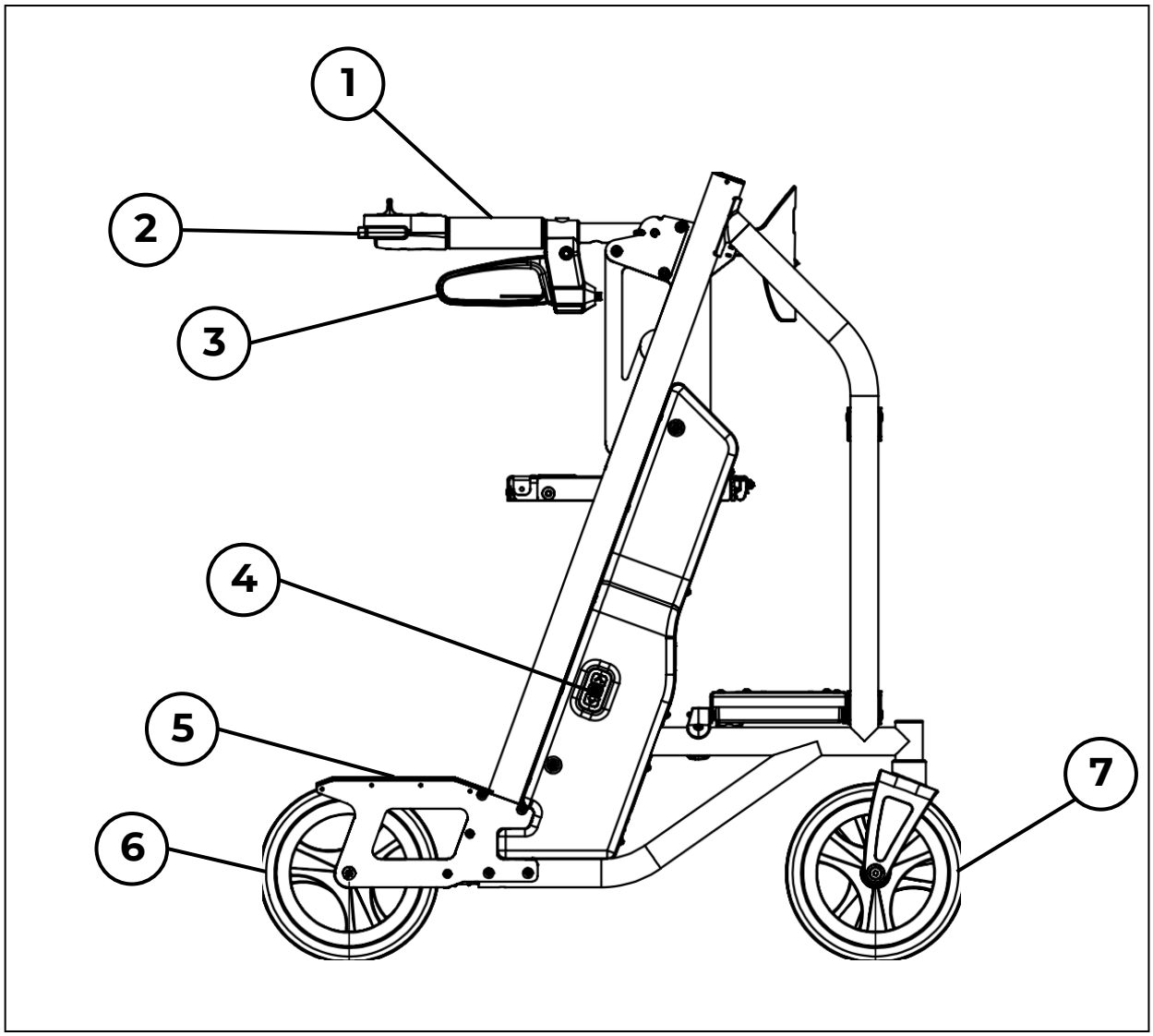

1	Maneral*	**5**	Agarre de la cubierta de la rueda
2	Lengüeta de liberación del maneral giratorio*	**6**	Rueda trasera
3	Palanca de freno manual*	**7**	Rueda giratoria delantera
4	Controles inferiores*		

*Parte aplicada

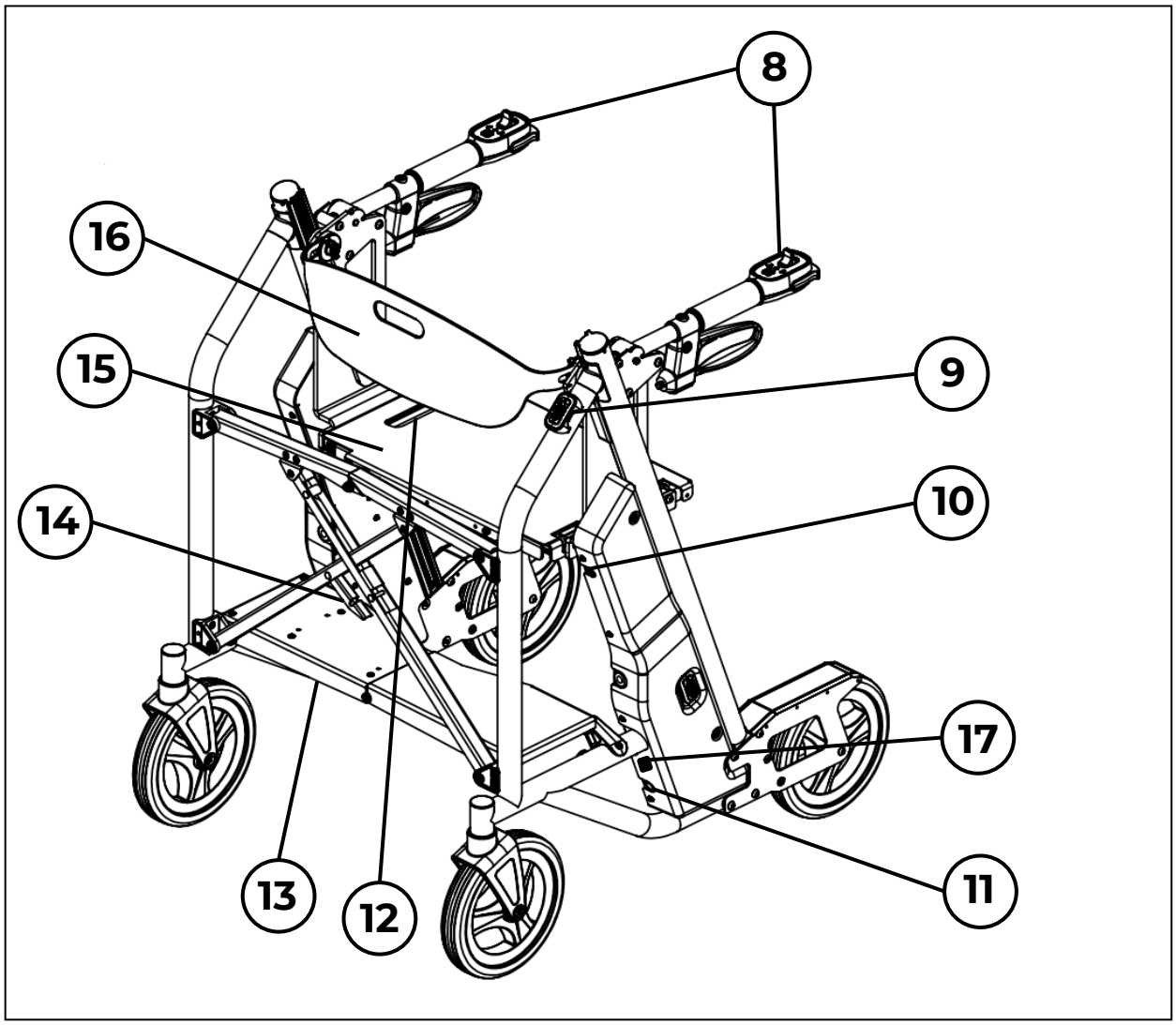

8	Controles principales*	**13**	Compartimento de la batería
9	Controles superiores*	**14**	Pestillo de plegado*
10	Puerto de carga de batería	**15**	Asiento*
11	Botón de altura preestablecida del asiento	**16**	Respaldo*
12	Asa de plegado*	**17**	Interruptor de ENCENDIDO/APAGADO*

*Parte aplicada

1 Introducción

El Elevador RAYMEX® es un dispositivo innovador fabricado por Axtion Independence Mobility Inc. que Ayuda a prevenir caídas y facilita la recuperación después de una caída. Este elevador portátil y de uso personal también es una mejor alternativa a un andador con ruedas. Cuenta con un asiento elevable que puede descender hasta el nivel del piso, elevarse hasta 24 pulgadas (60 centímetros) y detenerse en cualquier punto intermedio. Diseñado para favorecer a las personas a mantener su independencia y un estilo de vida activo, el Elevador RAYMEX® apoya en las actividades diarias, previene caídas antes de que ocurran y permite levantar a una persona que haya sufrido una caída. Si se produce algún incidente grave en relación con el dispositivo, este deberá notificarse al fabricante y a la autoridad competente del Estado miembro en el que esté establecido el usuario.

También puede encontrar este manual de usuario en nuestro sitio web, www.raymexlift.com, en la sección Resources → Manuals.

Uso Previsto:

- Dispositivo de asistencia a la movilidad para la deambulación (andador con ruedas)
- Dispositivo de asistencia a la movilidad para actividades de la vida diaria
- Elevador motorizado para asistir en actividades de la vida diaria, que incluye una superficie de asiento de altura variable
- Elevador motorizado para asistir en transferencias entre superficies, facilitando el paso de la posición sentarse y ponerse de pie
- Elevador motorizado para asistir en ejercicios que requieren una superficie de asiento de altura variable (hasta 24 pulgadas / 60 cm)

¿Quién utiliza el Elevador RAYMEX®?

- Adultos mayores y personas con dificultades de movilidad.
- Personas con suficiente la fuerza en la parte superior del cuerpo y la capacidad cognitiva necesarias para operar el dispositivo.
- Personas que tienen dificultad para moverse o cambiar de posición entre diferentes alturas, como camas, sillas bajas o inodoros.
- Personas con diversas afecciones de salud, como trastornos musculoesqueléticos, problemas ortopédicos, afecciones cardiacas, trastornos neurológicos, dolor crónico y artritis.
- Los pacientes, proveedores de cuidados y profesionales clínicos constituyen los operadores previstos del equipo.

Consideraciones antes de utilizar el Elevador RAYMEX®:

Antes de utilizar el dispositivo, considere los siguientes aspectos:

- ¿El usuario puede realizar transferencias de manera independiente o requiere asistencia?
- ¿El peso corporal y la condición física del usuario se encuentran dentro de las especificaciones del dispositivo?
- ¿El usuario posee la capacidad cognitiva necesaria para comprender y operar el Elevador RAYMEX® de forma segura?

Características principales del Elevador RAYMEX®:

- El asiento se eleva hasta 60 cm (24 pulgadas) y desciende hasta el nivel del suelo.

- Manerales/descansabrazos giratorios que facilitan las transferencias.
- Asiento giratorio que permite un mayor acercamiento al interior del armazón durante la marcha.
- Diseño plegable para facilitar el transporte y el almacenamiento.
- Peso del dispositivo: 16 kg (36 lb).
- Capacidad máxima del usuario: 136 kg (300 lb).
- Duración de la batería de 25 a 30 ciclos completos de elevación con una carga máxima de 136 kg (300 lb).

El Elevador RAYMEX® no debe utilizarse:

- Si el entorno requiere esterilidad (por ejemplo, quirófano).
- En una sala que emita radiación electromagnética significativa (por ejemplo, resonancia magnética).
- En entornos con superficies excesivamente irregulares o pendientes pronunciadas.
- Si el usuario no puede soportar peso sobre sus piernas.
- Si el usuario requiere ser transportada sentada de forma permanente.
- Si el usuario sufre deterioro cognitivo o de miembros superiores que afecte la operación segura.
- Si el usuario excede la capacidad máxima especificada por el fabricante.

Entornos de uso del Elevador RAYMEX®:

- El Elevador RAYMEX® está diseñado para uso en interiores y exteriores en el hogar, atención hospitalaria, residencias asistidas, cuidados a largo plazo y entornos de rehabilitación no hospitalaria.
- El dispositivo no está diseñado para utilizarse en entornos quirúrgicos ni cerca de fuentes electromagnéticas intensas.

2 Precauciones de seguridad

- Utilice SIEMPRE el Elevador RAYMEX® de acuerdo con las instrucciones descritas en este manual.
- Mantenga SIEMPRE los brazos y las manos sobre los manerales cuando esté sentado y durante el movimiento del asiento.
- NO sujete los bordes del asiento ni los agarres de la cubierta de las ruedas mientras el asiento esté en movimiento.
- Mantenga SIEMPRE activados los frenos o el seguro de seguridad cuando el dispositivo no se utilice como andador con ruedas.
- Antes de transportar el Elevador RAYMEX®, considere que pesa 16 kg (36 lb) y asegúrese de poder levantarlo de forma segura.
- NO utilice el Elevador RAYMEX® para transportar personas sentadas, como si fuera una silla de ruedas.
- NO se ponga de pie sobre el asiento del Elevador RAYMEX®.
- Ajuste SIEMPRE los manerales a una altura adecuada para mantener una postura segura y ergonómica.
- Camine SIEMPRE dentro del armazón del Elevador RAYMEX®.
- NO deje el dispositivo expuesto a la intemperie.
- Utilice el Elevador RAYMEX® ÚNICAMENTE sobre superficies firmes, niveladas y libres de obstáculos.

- NO exceda la capacidad máxima de carga de 136 kg (300 lb).
- Inspeccione el dispositivo antes de cada uso. Si presenta daños o desgaste excesivo, NO lo utilice hasta que haya sido reparado o reemplazado.
- NO introduzca los dedos ni otros objetos entre los cepillos ubicados a lo largo del armazón por donde se desplaza el asiento.
- Recargue SIEMPRE la batería cuando el indicador de batería baja parpadee en color AZUL.
- Utilice únicamente la batería y el cargador aprobados para el Elevador RAYMEX®.
- NO pise ninguna parte del dispositivo.
- NO intente reparar, modificar ni dar mantenimiento al dispositivo. Cualquier reparación debe ser realizada por personal autorizado.
- NO transporte líquidos calientes en recipientes abiertos sobre el portavasos ni sobre ninguna parte del dispositivo.
- Después de ajustar la altura de los manerales, verifique SIEMPRE que las perillas de ajuste hayan quedado firmemente aseguradas.
- NO utilice el Elevador RAYMEX® junto a otros equipos médicos ni apilado sobre ellos, ya que esto podría provocar un funcionamiento inadecuado o interferencias electromagnéticas. Si dicho uso fuera necesario, verifique previamente que ambos dispositivos funcionen correctamente.

3 Condiciones ambientales

Condiciones de operación:

- La temperatura debe estar entre +5 °C y +40 °C (41 °F a 104 °F).
- La humedad relativa debe estar entre el 15 % y el 90 % (sin condensación).
- La presión atmosférica debe estar entre 700 hPa y 1060 hPa.
- Evite áreas desordenadas y superficies irregulares que pudieran representar riesgo de tropiezo.
- Evite superficies extremadamente rugosas o inclinadas donde no se pueda garantizar un uso seguro.
- Evite utilizar el dispositivo en áreas con pelo de mascotas, desechos, residuos o altos niveles de polvo o suciedad, ya que la acumulación puede afectar las partes móviles del dispositivo.
- Asegúrese de que las mascotas o plagas no hayan accedido a ningún compartimento ni mordido el cableado, lo cual podría provocar una descarga eléctrica o incendio.
- Asegúrese de que las mascotas o plagas no hayan dejado desechos o líquidos en ninguna parte del dispositivo, lo cual podría provocar corrosión.
- Asegúrese de que las mascotas o plagas no hayan rayado ni arañado ninguna parte del dispositivo, lo cual podría dañar los controles o las etiquetas de seguridad.
- Asegúrese de que los niños no hayan manipulado los controles, colocado objetos en las partes móviles o tenido acceso al dispositivo, lo cual podría causar fallas mecánicas o bloqueos.

Condiciones de transporte y almacenamiento:

- La temperatura debe estar entre -20 °C y +40 °C (-4 °F a 104 °F) para almacenamiento a corto plazo (hasta 3 meses), y entre +10 °C y +25 °C (50 °F a 77 °F) para almacenamiento a largo plazo (más de 3 meses).
- La humedad relativa debe estar entre el 10 % y el 85 % (sin condensación).
- La presión atmosférica debe estar entre 700 hPa y 1060 hPa.
- Durante el almacenamiento, el Elevador RAYMEX® debe mantenerse alejado de productos químicos, vapores o aire con alto contenido de sal.

Humedad y temperatura:

- Evite condiciones extremas en toda la casa (por ejemplo, baños, cocinas, áticos, cocheras, sótanos, etc.) que expongan el Elevador RAYMEX® a altos índices de humedad o temperaturas elevadas.
- Evite salpicaduras significativas alrededor de tinas, regaderas y lavabos.

El Elevador RAYMEX® cuenta con clasificación IP22 (Grado de protección IP22), lo que significa que:

- La suciedad, residuos u objetos mayores de 12 mm no deben ingresar a los componentes críticos del Elevador RAYMEX® y provocar un mal funcionamiento.
- El líquido, la condensación ligera o la llovizna no deben ingresar a los componentes críticos del Elevador RAYMEX® y provocar un mal funcionamiento.

4 Configuración del usuario

Antes de utilizar su Elevador RAYMEX®:

- Prepare el entorno: Despeje un camino plano y estable para el Elevador RAYMEX®. Asegúrese de que haya espacio suficiente para que pueda moverse libremente.
- Asegúrese de que el usuario del Elevador RAYMEX® esté usando su calzado habitual para caminar.
- Verifique que el interruptor de ENCENDIDO/APAGADO esté en la posición ENCENDIDO presionando la superficie “I”.

Ajuste del Elevador RAYMEX® para el usuario:

- Para ajustar el tamaño del Elevador RAYMEX®, consulte las Figuras 1 y 2 a continuación.
- Ajuste la altura preestablecida del asiento del Elevador RAYMEX®:
- El asiento puede programarse para que se detenga en una altura determinada cada vez. Para configurar esta altura:
  i. Active el freno de estacionamiento.
  ii. Siéntese en el asiento con los pies apoyados completamente sobre el piso.
  iii. Eleve o descienda el asiento utilizando el Interruptor basculante Arriba/Abajo. Coloque el asiento a una altura en la que la cadera de la persona quede ligeramente por encima de las rodillas.
  iv. Una segunda persona debe configurar la altura preestablecida presionando el botón de altura preestablecida del asiento.
  v. Los indicadores de bloqueo/desbloqueo en cada uno de los interruptores deben parpadear cuando la altura preestablecida haya sido configurada.
  vi. Pruebe la altura preestablecida para asegurarse de que el asiento se detenga en la altura configurada.

vii. A partir de ese momento, el asiento alcanzará esa altura especificada y se detendrá, encendiendo el indicador azul de altura preestablecida del asiento, como se muestra en la Figura 1.



Figura 1 Indicador de altura preestablecida del asiento

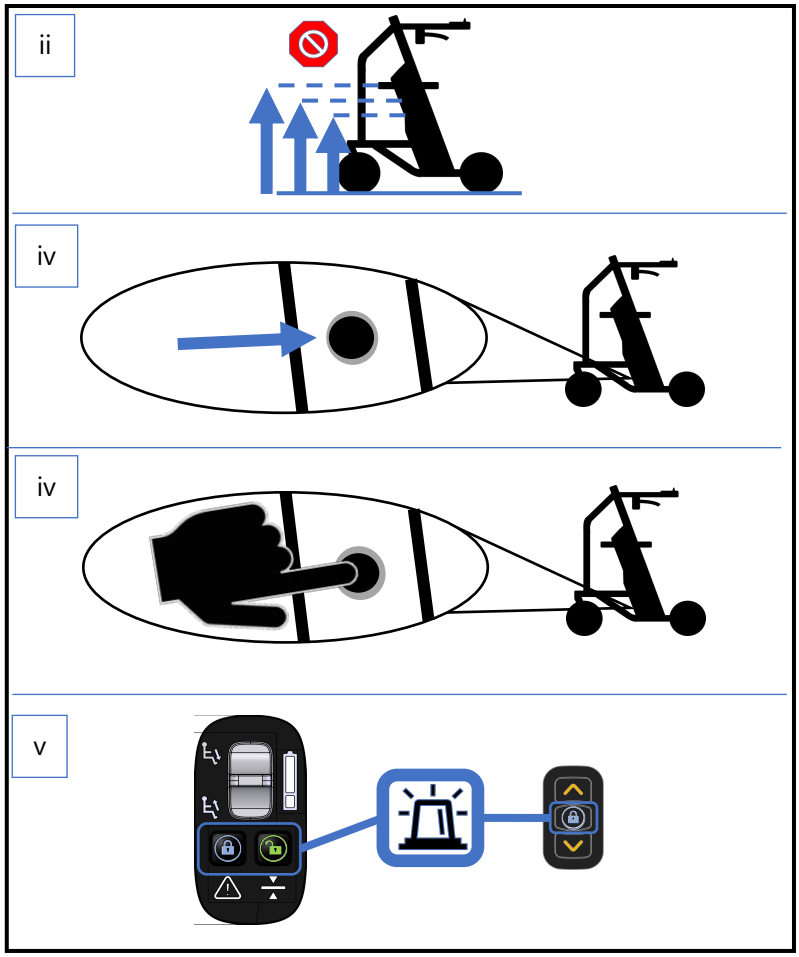

Figura 2 Instrucciones de altura preestablecida del asiento

- Ajuste la altura de los manerales:
  i. Active el freno de estacionamiento.
  ii. Coloque el asiento en la altura preestablecida.
  iii. Póngase de pie dentro del armazón del Elevador RAYMEX®.

iv. Ubique las perillas de ajuste.
v. Gire ambas perillas en sentido contrario a las manecillas del reloj para aflojarlas y ajustar los manerales.
vi. Con los brazos de la persona relajados a los costados, coloque los manerales a una altura en la que queden alineados con las muñecas.
vii. Apriete ambas perillas cuando alcance la altura deseada. Asegúrese de que las perillas de ajuste estén firmemente apretadas y de que los manerales estén bien asegurados.

Carga del Elevador RAYMEX®:

- Para cargar el Elevador RAYMEX®, consulte la Figura 3 a continuación.
  i. Conecte el cable de alimentación a la fuente de alimentación (CUI Inc.).
  ii. Enchufe el otro extremo del cable de alimentación a una toma de corriente adecuada (100-240 V, 50-60 Hz, 1.6 A-0.7 A).
  iii. Conecte el conector tipo barril al puerto de carga del Elevador RAYMEX®.
  iv. La carga tomará de 3 a 4 horas y ambas luces del indicador de batería se iluminarán en AZUL cuando la carga esté completa.
    - El elevador puede utilizarse mientras se está cargando, si el nivel de batería es del 11 % o superior.
  v. Desenchufe el cable de alimentación del dispositivo seguido por la toma de corriente/enchufe.
- **PRECAUCIÓN**: Cargue el Elevador RAYMEX® ÚNICAMENTE con el cable de carga proporcionado por el fabricante (fuente de alimentación médica CUI Inc. con cable de conector de carga de 60” [1,52 m] y cable de alimentación de pared de 78” [1,98 m]). NO utilice accesorios, transductores ni cables distintos al cable suministrado, ya que esto podría provocar un funcionamiento inadecuado.
- **PRECAUCIÓN**: No coloque el Elevador RAYMEX® en una posición que dificulte desconectar el cable de alimentación de la toma de corriente.
- **PRECAUCIÓN**: No coloque el cable de alimentación alrededor del cuello ni en una posición donde pueda producirse estrangulamiento.

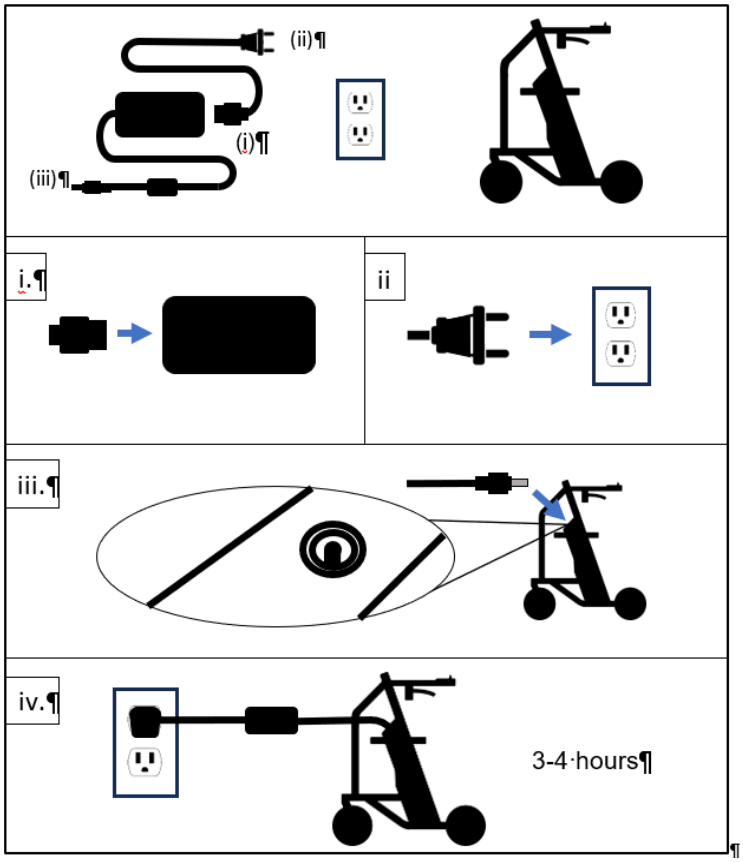

Figura 3 Instrucciones de carga

5 Controles e instrucciones generales

Esta sección explica todos los controles que puede utilizar con el Elevador RAYMEX® y ofrece instrucciones paso a paso sobre cómo operar cada uno (consulte las Figuras 7 y 8 para la ubicación de los controles).

Frenos manuales:

- Para disminuir la velocidad del Elevador RAYMEX® mientras camina, jale gradualmente hacia arriba o presione las palancas de freno manual.
- Suelte las palancas de freno manual para reanudar el ritmo normal de marcha.
- Para activar los frenos de estacionamiento, empuje hacia abajo las palancas de freno manual hasta que queden bloqueadas. Para liberarlos, jale hacia arriba las palancas de freno manual.

Seguro de seguridad:

- El seguro de seguridad funciona como un freno de estacionamiento y puede activarse en tres lugares: en los controles principales, en los controles inferiores y en los controles superiores.
- Para bloquear las ruedas, presione el botón de seguro de seguridad en los controles principales, en los controles superiores o en los controles inferiores. La luz debe parpadear en AZUL para indicar que el freno está ACTIVADO (Figura 4).
- Para desbloquear, presione el botón de desbloqueo de seguridad en los controles principales, o el botón de seguro de seguridad en los controles superiores o en los

controles inferiores. La luz debe parpadear en VERDE para indicar que el freno está DESACTIVADO (Figura 5).

- NOTA: El seguro de seguridad se activa automáticamente cuando el asiento se eleva o desciende.



Figura 4 Seguro de seguridad que indica freno ACTIVADO



Figura 5 Seguro de seguridad que indica freno DESACTIVADO

Controles del asiento:

- El asiento puede elevarse o descenderse utilizando los controles principales, los controles inferiores o los controles superiores.
- Para elevar o descender desde los controles principales, utilice el interruptor basculante Arriba/Abajo.
- Para elevar o descender desde los controles superiores o inferiores, utilice los botones Arriba o Abajo.
- Si hay un cambio brusco de peso sobre el asiento o si existe un obstáculo que limite el recorrido, el indicador de sobrecarga se encenderá durante cinco segundos. El usuario debe evaluar la situación para asegurarse de que esté operando el dispositivo de manera segura (Figura 6).



Figura 6 Indicador de sobrecarga

Manerales giratorios:

- Los manerales del Elevador RAYMEX® giran hacia arriba 90 grados para facilitar las transferencias y el acceso al asiento desde el piso.

- Asegúrese de que el dispositivo esté desplegado a su ancho total antes de girar los manerales hacia arriba o hacia abajo. Esto evita posibles pellizcos en el cable del freno.
- Para girar los manerales hacia arriba, jale la lengüeta de liberación del maneral giratorio alejándola del maneral y levante el maneral. Para regresarlo, simplemente baje el maneral hasta que encaje en su lugar.

Asiento giratorio:

- El asiento gira hacia arriba para caminar o permanecer de pie dentro del armazón, o para realizar transferencias hacia el inodoro.
- Para girar el asiento hacia arriba, levante el borde frontal. Para bajarlo, empuje el asiento hacia abajo hasta que quede bloqueado en su lugar.

Plegado del asiento y del armazón:

- El asiento y el armazón pueden plegarse parcialmente hacia adentro para desplazarse por espacios estrechos o completamente para almacenamiento o transporte.
- Para plegarlo parcialmente hacia adentro, jale hacia arriba el asa de plegado ubicada en el lado derecho del asiento. Para desplegarlo, empuje el asiento hacia abajo hasta que quede bloqueado en su lugar.



Figura 7 Diagrama de los controles principales

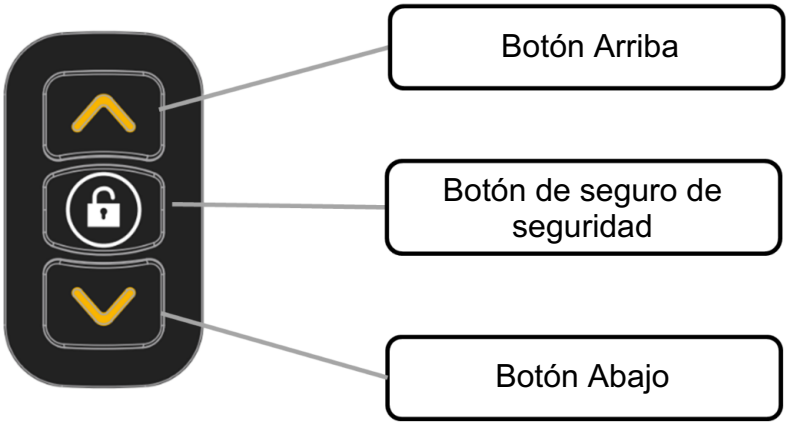

Figura 8 Diagrama de los controles superiores e inferiores

6 Instrucciones de operación

Movilidad: uso del Elevador RAYMEX® como andador con ruedas:

- Evalúe el entorno antes de caminar. Asegúrese de que el camino esté despejado, plano y estable.
- Utilice calzado adecuado y lentes si los necesita.
- Considere su condición física, nivel de energía y capacidades antes de caminar.
- Haga pausas antes de fatigarse. El Elevador RAYMEX® puede utilizarse como asiento temporal.
- Camine permaneciendo de pie dentro del armazón, sujetando los manerales y dando pasos pequeños y controlados (Figura 9).
- El Elevador RAYMEX® puede utilizarse como andador con ruedas con el asiento girado hacia arriba o hacia abajo.
- Utilice los frenos para reducir la velocidad o detenerse. Presione las palancas de freno para activarlos y suéltelas para liberarlos.



Figura 9 Caminar mientras utiliza el Elevador RAYMEX® como andador con ruedas

Recuperación de caída: uso independiente del Elevador RAYMEX®:

- Evalúe la situación antes de utilizar el Elevador RAYMEX® como elevador.
- Mantenga la calma y colóquese en una posición cómoda.
- Verifique si hay lesiones y evalúe la movilidad.
- Baje el asiento del elevador hasta el nivel del piso utilizando los controles inferiores.
- Acérquese al Elevador RAYMEX® y guíese hasta sentarse en el asiento (Figura 10).
- Gire los manerales si es necesario.
- Eleve el asiento utilizando los controles principales.
- Póngase de pie y diríjase a un lugar seguro (Figura 11).
- Supervise posibles lesiones y cambios en su condición.



Figura 10 Uso del asiento del Elevador RAYMEX® desde la posición más baja

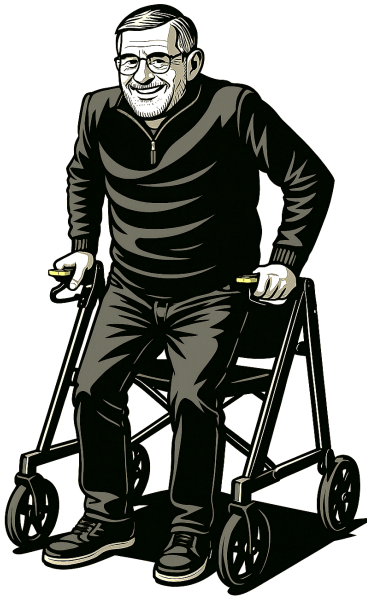

Figura 11 Incorporación desde la altura preestablecida del asiento

Recuperación de caída: uso del Elevador RAYMEX® con asistencia de un proveedor de cuidados o acompañante:

- Evalúe la situación y ayude a la persona a colocarse en una posición cómoda.
- Verifique el estado cognitivo y posibles lesiones de la persona.
- Evalúe la movilidad y prepare el entorno.
- Coloque el Elevador RAYMEX® cerca de la persona.
- Baje el asiento utilizando los controles superiores y ayude a la persona a sentarse.
- Gire los manerales si es necesario.
- Eleve el asiento a una altura segura.
- Ayude a la persona a ponerse de pie y trasladarse a un lugar seguro.
- Supervise posibles lesiones y cambios en su condición.

Prevención de caídas: uso del Elevador RAYMEX® para transferirse hacia/desde un asiento con descansabrazos:

- Coloque el Elevador RAYMEX® en un ángulo respecto a la silla, según el espacio disponible (45 a 120 grados).
- Baje el asiento del Elevador RAYMEX® hasta que coincida con la altura del asiento de la silla o quede ligeramente más bajo.
- Levante el maneral más cercano a la silla jalando la lengüeta de liberación del maneral giratorio para retirarlo del camino.
- Coloque el pie más cercano al Elevador RAYMEX® entre sus ruedas.
- Coloque una mano en el maneral del Elevador RAYMEX® y la otra en el descansabrazos de la silla.
- Impúlsese suavemente hacia arriba y gire hasta que su cadera quede paralela al asiento y después siéntese.
- Coloque el segundo pie entre las ruedas del Elevador RAYMEX®.
- Baje el maneral del Elevador RAYMEX®.
- Eleve el asiento del Elevador RAYMEX® hasta la altura preestablecida.
- Impúlsese hacia arriba para ponerse de pie.
- Gire manteniendo una mano sobre los manerales del Elevador RAYMEX®.
- Presione el botón de desbloqueo de seguridad en los controles principales hasta que parpadee en VERDE para desbloquear las ruedas.

Prevención de caídas: uso del Elevador RAYMEX® para transferirse hacia/desde un asiento sin descansabrazos:

- Coloque el Elevador RAYMEX® junto a la superficie de asiento (por ejemplo, silla, cama, sofá o banco) o en un ángulo de (hasta 120 °).
- Baje el asiento del Elevador RAYMEX® hasta que coincida con la altura de la superficie o quede ligeramente más bajo.
- Levante el maneral más cercano a la superficie jalando la lengüeta de liberación del maneral giratorio.
- Coloque el pie más cercano al Elevador RAYMEX® entre sus ruedas.
- Coloque una mano en el maneral del Elevador RAYMEX® y la otra en la superficie del asiento.
- Impúlsese suavemente hacia arriba y gire hasta que su cadera quede paralela al asiento y después siéntese.
- Coloque el segundo pie entre las ruedas del Elevador RAYMEX®.
- Baje el maneral del Elevador RAYMEX®.
- Eleve el asiento del Elevador RAYMEX® hasta la altura preestablecida.
- Impúlsese hacia arriba para ponerse de pie.
- Gire manteniendo una mano sobre los manerales del Elevador RAYMEX®.
- Presione el botón de desbloqueo de seguridad en los controles principales hasta que parpadee en VERDE para desbloquear las ruedas.

Prevención de caídas: uso del Elevador RAYMEX® para transferirse hacia/desde un inodoro:

- Desplace el Elevador RAYMEX® hacia el área del inodoro.
- Gire el asiento del Elevador RAYMEX® hacia arriba.

- Gire el Elevador RAYMEX® 180 grados, de modo que la espalda del usuario quede frente al asiento del inodoro.
- Acérquese al asiento del inodoro sosteniendo los manerales del Elevador RAYMEX®.
- Bloquee las ruedas del Elevador RAYMEX® utilizando el botón de seguro de seguridad o las palancas de freno manual.
- Mientras esté de pie, baje el asiento del Elevador RAYMEX® a la misma altura que el asiento del inodoro utilizando el interruptor basculante Arriba/Abajo.
- Suba o baje su ropa y ropa interior.
- Utilice los manerales del Elevador RAYMEX® para bajar hasta el asiento del inodoro.
- Después de usar el inodoro, utilice los manerales del Elevador RAYMEX® para ponerse de pie, ligeramente inclinado hacia delante.
- Sujete los manerales y eleve el asiento del Elevador RAYMEX® utilizando el interruptor basculante Arriba/Abajo, acercándolo hacia usted.
- Acomode nuevamente su ropa y ropa interior.
- Desactive el seguro de seguridad o el freno de estacionamiento manual previamente activado.
- Deje el asiento del Elevador RAYMEX® girado hacia arriba. Camine con seguridad hacia el lavabo más cercano. Coloque el Elevador RAYMEX® frente a usted, permanezca de pie dentro del armazón y lávese las manos.

Prevención de caídas: descenso para realizar actividades de la vida diaria:

- Coloque el Elevador RAYMEX® con el asiento orientado hacia la superficie o área donde el usuario realizará la actividad (por ejemplo, repisa baja, electrodomésticos de carga frontal, recoger objetos del suelo, etc.).
- Siéntese en el asiento y utilice los controles principales para bajar a la altura deseada.

Ejercicio y rehabilitación: uso del Elevador RAYMEX® para practicar sentarse y ponerse de pie:

- El Elevador RAYMEX® permite la práctica progresiva de sentarse y ponerse de pie y viceversa al proporcionando soporte estable y posiciones ajustables que ayudan a los usuarios a desarrollar confianza de forma segura y cómoda, mejorar la fuerza funcional y practicar transferencias.
- Antes de empezar a utilizar el Elevador RAYMEX® para movimientos funcionales compuestos como pasar de estar sentado a ponerse de pie, asegúrese de que el dispositivo esté correctamente ajustado al paciente.
- Ajuste la altura del asiento según el movimiento que se vaya a realizar, utilizando la configuración preestablecida o la escala numérica ubicada en el costado del Elevador RAYMEX®.
- La dificultad del ejercicio puede modificarse cambiando la altura del asiento y puede monitorearse con el tiempo anotando la altura indicada en la escala numérica del Elevador RAYMEX®.
- La dificultad generalmente aumenta con alturas de asiento más bajas, lo que requiere mayor fuerza en las extremidades inferiores.
- La dificultad también puede graduarse según el uso de los descansabrazos: permitir asistencia de las extremidades superiores para reducir la demanda, o eliminar el

uso de los descansabrazos para incrementar el reto y aumentar la carga en las extremidades inferiores.
- Coloque el Elevador RAYMEX® con el asiento orientado hacia el área donde el usuario realizará la evaluación o actividad y active los frenos.
- Proceda con la evaluación, ejercicio o movimiento funcional compuesto.

Plegado y desplegado del Elevador RAYMEX® para almacenamiento o transporte:

- Antes de plegarlo, baje el asiento hasta que quede al nivel superior de las cubiertas de las ruedas, desbloquee los frenos y asegúrese de que ninguna parte del asiento quede más alta que cualquier parte del armazón cuando esté plegado.
- Presione la superficie “O” del interruptor de ENCENDIDO/APAGADO para asegurarse de que el dispositivo esté APAGADO durante el transporte o almacenamiento (Figura 13).
- Asegúrese de que el asiento esté plano y jale hacia arriba el asa de plegado ubicada en el lado derecho del asiento.
- Asegure el asiento en la posición plegada.
- Pliegue el armazón moviendo un lado hacia el otro.
- Asegúrese de que el pestillo de plegado esté firmemente asegurado en su lugar.
- Para liberar el pestillo de plegado, jale el pestillo y el dispositivo se desplegará parcialmente.
- Separe los manerales para que el dispositivo se despliegue completamente.
- Empuje el asiento hacia abajo hasta que quede bloqueado en su lugar.

7 Accesorios

- Portavasos

8 Batería del Elevador RAYMEX®

- La batería del Elevador RAYMEX® puede completar aproximadamente 30 ciclos completos de elevación y descenso con una carga total de 300 lb (136 kg).
- Batería: Inspired Energy #PH3059QE29
  - Voltaje nominal: 28,8 V
  - Capacidad nominal: 2,60 Ah
  - Potencia: 78 Wh
- Ciclo de trabajo: El Elevador RAYMEX® debe operar únicamente 2 minutos por cada 20 minutos de reposo.
- Los niveles de batería se indican cuando el dispositivo está en uso de la siguiente manera (Figura 12):
  - 26-100 % nivel de batería, ambas luces iluminadas en AZUL.
  - 11-25 % nivel de batería, una luz iluminada en AZUL.
  - 0-10 % nivel de batería, una luz parpadeando en AZUL; el asiento no se moverá y los frenos electrónicos se desactivarán.
- Verifique el nivel de batería; no utilice el Elevador RAYMEX® cuando el indicador de ícono de batería baja parpadee en AZUL.
- Recargue la batería cuando el indicador de batería baja indique que el dispositivo tiene poca carga (11-25%, una luz iluminada en AZUL).

- La batería no está diseñada para retirarse ni reemplazarse.
- Con almacenamiento y uso normales, se espera que la batería conserve un 80 % o más de su capacidad inicial después de 300 ciclos de carga y descarga.
- PRECAUTIÓN: La carga de la batería del Elevador RAYMEX® disminuirá lentamente cuando no esté en uso. Se recomienda cargar el Elevador RAYMEX® periódicamente.
- PRECAUTIÓN: Almacenar el Elevador RAYMEX® durante periodos prolongados sin cargarlo puede afectar a la posición del asiento y requerir mantenimiento del dispositivo.

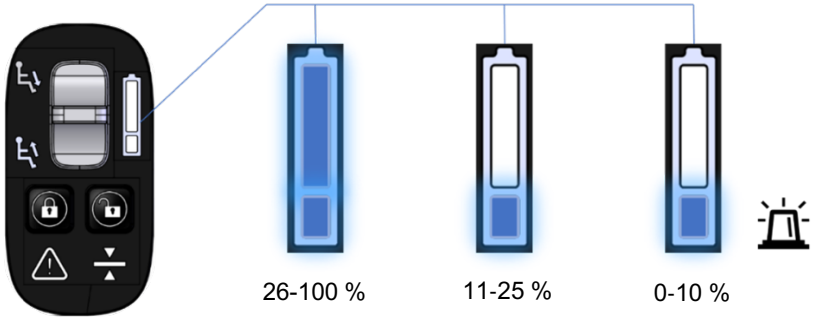

Figura 12 Indicadores de nivel de batería

9 Limpieza del Elevador RAYMEX®

- Limpie el armazón del Elevador RAYMEX® con agua y jabón suave. NO UTILICE limpiadores corrosivos, oxidantes ni abrasivos.
- Retire los residuos inmediatamente para limitar la acumulación. El polvo o la suciedad pueden aumentar la fricción en el mecanismo de elevación y provocar que el elevador deje de funcionar.
- Asegúrese de que los puntos de articulación y las interfaces electrónicas estén libres de polvo y suciedad. El polvo o la suciedad pueden aumentar la fricción en estos puntos y provocar que los componentes dejen de funcionar.
- No utilice exceso de agua sobre las superficies electrónicas de los paneles de control.
- Utilice una solución desinfectante o jabón suave con agua tibia si existe riesgo de proliferación bacteriana.
- Limpie el dispositivo cada mes o cada 300 elevaciones cuando sea utilizado por el mismo usuario.
- Limpie el dispositivo entre pacientes.

10 Compatibilidad electromagnética

- El Elevador RAYMEX® es adecuado para su uso en áreas industriales y hospitales (CISPR 11 Clase A), así como en entornos residenciales (CISPR 11 Clase B).
- El Elevador RAYMEX® cumple con las normas IEC 60601-1-2:2014+A1:2020.
- El Elevador RAYMEX® no está clasificado como equipo médico eléctrico de gran tamaño y de instalación permanente, ni indica compatibilidad con equipos quirúrgicos de alta frecuencia.

- El Elevador RAYMEX® no debe exponerse a radiación electromagnética significativa (por ejemplo, resonancia magnética).
- El uso especificado del dispositivo únicamente en ubicaciones blindadas no se aplica al Elevador RAYMEX®.
- Si el Elevador RAYMEX® se expone a radiación electromagnética, siga las instrucciones de la sección de solución de problemas de este manual para reiniciar el dispositivo (Figura 14).
- El uso de accesorios, transductores y cables distintos al cable de carga suministrado con el Elevador RAYMEX® puede aumentar las emisiones electromagnéticas o disminuir la inmunidad electromagnética del dispositivo, lo que podría provocar un funcionamiento inadecuado.
- El Elevador RAYMEX® no recibe intencionalmente señales de radiofrecuencia (RF), pero no debe utilizarse ni almacenarse a menos de 30 cm (12”) de emisores de RF (por ejemplo, autos de control remoto o sus controles).

11 Solución de problemas

- Si el Elevador RAYMEX® no puede utilizarse debido a un problema no mecánico, primero debe inspeccionarse para detectar defectos o daños visibles o mecánicos.
- El desempeño esencial del Elevador RAYMEX® se logra cuando todos los componentes, incluido el asiento del dispositivo, descansabrazos, frenos, ruedas, puerto de carga y controles, funcionan como se describe.
- Si los frenos electrónicos o el elevador no funcionan, incluso después de cargar el dispositivo, esto indica que el dispositivo puede no estar operando conforme a su desempeño esencial.
- Esto puede ocurrir si el RAYMEX® fue expuesto a una perturbación electromagnética.
- Si el elevador no está funcionando conforme a su desempeño esencial, puede ser necesario reiniciar la alimentación apagando el dispositivo y encendiéndolo nuevamente.
- El dispositivo puede apagarse presionando el interruptor de ENCENDIDO/APAGADO hacia la posición APAGADO (Figura 13).
- Para mantener el funcionamiento, asegúrese de que el interruptor de ENCENDIDO/APAGADO esté en la posición ENCENDIDO.
- Si al reiniciar la alimentación el dispositivo no recupera su desempeño esencial, el Elevador RAYMEX® cuenta con un botón de reinicio para restablecer los controles eléctricos. Este se encuentra en el lado derecho del dispositivo, directamente encima de los controles del asiento. Debe utilizarse un bolígrafo, lápiz u objeto de forma similar para presionar el botón ubicado en el interior de la cubierta lateral a través de un orificio de acceso (Figura 14).

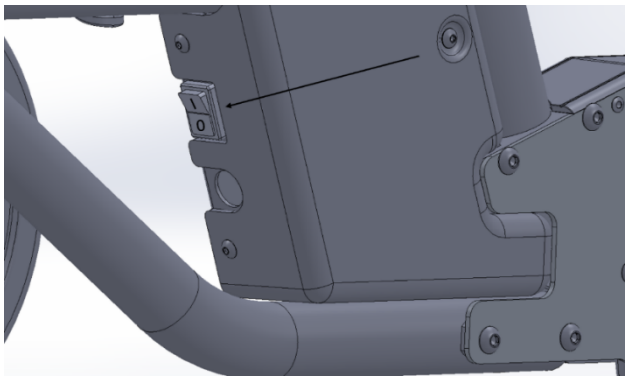

Figura 13 Ubicación del interruptor de ENCENDIDO/APAGADO

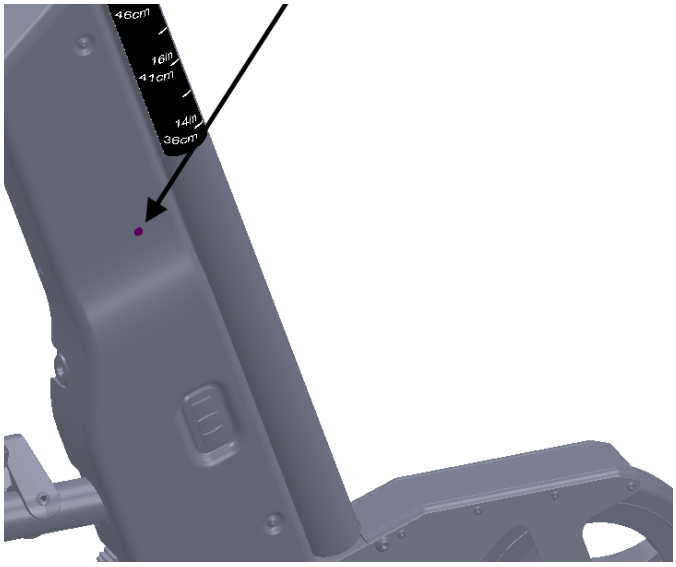

Figura 14 Ubicación del botón de reinicio

12 Transporte del Elevador RAYMEX®

- El Interruptor de ENCENDIDO/APAGADO debe estar en la posición APAGADO para evitar cualquier operación involuntaria del dispositivo.
- El dispositivo debe protegerse de la condensación y la lluvia.
- Evite dejar caer el dispositivo o someterlo a movimientos bruscos que excedan los niveles aceptables de impacto o vibración durante el transporte.

13 Mantenimiento del Elevador RAYMEX®

- No intente alterar, dar mantenimiento, reemplazar ni modificar el Elevador RAYMEX® de ninguna manera.
- El dispositivo puede identificarse por el número de modelo RLAXX-X, donde XX-X puede ser:
- BK-S para el modelo estándar con armazón negro
- BK-Q para el modelo Quattro con armazón negro
- BL-Q para el modelo Quattro con armazón azul
- RD-Q para el modelo Quattro con armazón rojo
- La vida útil de servicio del dispositivo es de cinco años cuando se utiliza 4,5 veces por día (8212 ciclos).

- Al finalizar su vida útil, el dispositivo debe desecharse conforme a los requisitos locales, estatales y regulatorios aplicables para garantizar el cumplimiento ambiental y de seguridad.
- Axtion Independence Mobility Inc. no asume responsabilidad por alteraciones (ajustes o reparaciones inadecuadas) realizadas al producto sin autorización previa.
- La descripción técnica del Elevador RAYMEX® es suministrada con el dispositivo por Axtion Independence Mobility Inc.

Para preguntas sobre la instalación, uso o mantenimiento del equipo, comuníquese con Axtion Independence Mobility Inc.

Reporte cualquier mal funcionamiento a Axtion Independence Mobility Inc.

Tabla 1: Símbolos

	Advertencia general		Advertencia de pellizco		Advertencia de aplastamiento y atrapamiento
	Advertencia de no ponerse de pie		Consulte el Manual del Usuario		Parte aplicada tipo BF
	Fabricante		Fecha de fabricación y país de fabricación	IPXX	Grado de protección contra ingreso
	Número de serie		Modelo/Número de catálogo		Dispositivo médico
	Rango de humedad	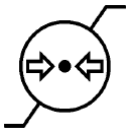	Rango de presión atmosférica de operación		Rango de temperatura de almacenamiento
	Capacidad máxima de peso		Peso del dispositivo	D	Ciclo de trabajo de la plataforma de elevación
	Importador		Distribuidor	UKRP	Persona responsable en el Reino Unido
	Evaluación de conformidad del Reino Unido		*Certificación del producto	IP22	Grado de protección contra ingreso
	Representante autorizado en la Unión Europea		Conformidad Europea		

*La marca de certificación TÜV SÜD indica que el producto ha sido evaluado, probado y certificado de forma independiente por TÜV SÜD de acuerdo con los requisitos definidos en el esquema de certificación aplicable (por ejemplo, normas de seguridad, desempeño o calidad). Esta es una marca de conformidad voluntaria que demuestra que TÜV SÜD ha verificado el cumplimiento de criterios específicos en el momento de la certificación. Esta marca no implica aprobación regulatoria ni sustituye marcas obligatorias de conformidad como el marcado CE, el marcado UKCA, la autorización de la FDA u otros requisitos jurisdiccionales.

Tabla 2: Información de cumplimiento para cada prueba

Fenómeno	Método de prueba	IEC 60601-1-2:2014+A1:2020 Niveles de prueba para seguridad básica y desempeño esencial	IEC TS 60601-4-2:2024 Niveles de prueba para el desempeño no esencial
Tensión de perturbación en terminales de red (emisiones conducidas)	CISPR 11	Grupo 1, Clase B N/A	N/A
Perturbación por radiación electromagnética (emisiones radiadas)	CISPR 11	Grupo 1, Clase B N/A	N/A
Emisiones de corriente armónica	IEC 61000-3-2	Clase A	N/A
Cambios de voltaje, fluctuaciones de voltaje y emisiones de parpadeo	IEC 61000-3-3	N/A	N/A
Descarga electrostática	IEC 61000-4-2	±8 kV (contacto) ±2 kV, 4 kV, 6 kV, 8 kV, 15 kV (aire)	±8 kV (contacto) ±2 kV, 4 kV, 6 kV, 8 kV, 15 kV (aire)
Campos electromagnéticos de RF irradiados	IEC 61000-4-3	10V/m 80 MHz – 2,7 GHz 80 % AM a 1 kHz	3V/m 80 MHz – 2,7 GHz 80 % AM a 1 kHz
Campos de proximidad de equipos de comunicación inalámbrica	IEC 61000-4-3	Según IEC 60601-1-2:2014 Tabla 9	Según IEC TS 60601-4-2 Tabla 7
Campos magnéticos de frecuencia nominal de red	IEC 61000-4-8	30 A/m. 50 Hz o 60 Hz	3 A/m, 50 Hz o 60 Hz
Transitorios eléctricos rápidos/ráfagas	IEC 61000-4-4	±2 kV, 100 kHz para puertos de red CA ±1 kV, 100 kHz para puertos SIPS/SOPS	±1 kV, 100 kHz para puertos de red CA ±0,5 kV, 100 kHz para puertos SIPS/SOPS
Sobretensiones	IEC 61000-4-5	±1 kV (modo diferencial) ±2 kV (modo común)	±1 kV (modo diferencial) ±2 kV (modo común)
Perturbaciones conducidas inducidas por campos de RF	IEC 61000-4-6	3 Vrms 150 kHz - 80 MHz 80 % AM a 1 kHz 6 Vrms Bandas ISM y de radioaficionados entre 150 kHz y 80 MHz 80 % AM a 1 kHz	3 Vrms 150 kHz - 80 MHz 80 % AM a 1 kHz
Caídas de voltaje, interrupciones cortas y variaciones de voltaje	IEC 61000-4-11	0 % del voltaje nominal, 0,5 ciclos a 0°, 45°, 90°, 135°, 180°, 225°, 270°, 315° 0 % del voltaje nominal, 1 ciclo 70 % del voltaje nominal, 25/30 ciclos 0 % del voltaje nominal, 250/300 ciclos	0 % del voltaje nominal, 0,5 ciclos a 0°, 180° 70 % del voltaje nominal, 25/30 ciclos 0 % del voltaje nominal, 250/300 ciclos
Campos radiados en proximidad cercana	IEC 61000-4-39	30 kHz, 8 A/m, CW 134,2 kHz, 65 A/m, 50 % PM a 2.1 kHz 13,56 MHz, 7,5 A/m, 50 % PM a 50 kHz	N/A



Axtion Independence Mobility Inc.
46 Anson Avenue
Amherst, NS B4H 4R3, Canadá
1-888-472-9639

UKRP



Felgains Limited
33 Knightsdale Rd, Ipswich IP1 4JJ, United Kingdom
+44 1473 741144



Advena SRL
Viale Papa Giovanni XXIII, 106
Bérgamo, Bérgamo 24121, Italia