Guide d'utilisation du lève-personne RAYMEX®

Lève-Personne Électrique/Déambulateur

MODÈLE : RLABK-S (noir, standard), RLABK-Q (noir, Quattro), RLABL-Q (bleu, Quattro), RLARD-Q (rouge, Quattro)



Axtion Independence Mobility Inc.
46, avenue Anson
Amherst (Nouvelle-Écosse) B4H 4R3, Canada
1-888-472-9639

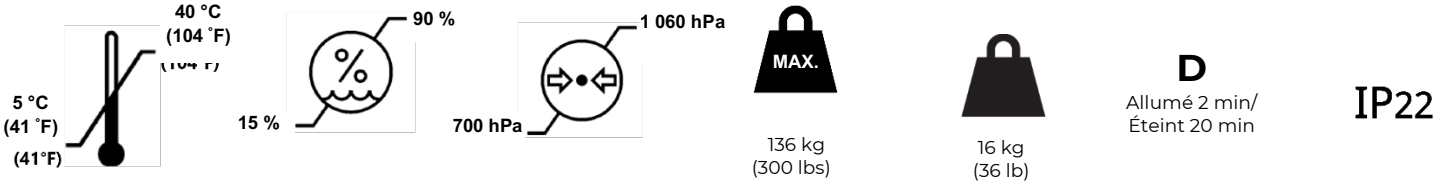

RL-MU-FR V01 2026-07-24

Table des matières

Lève-personne RAYMEX® 4
1 Introduction 6
Usage Prévu : 6
À qui le lève-personne RAYMEX® est-il destiné? 6
Avant d'utiliser le lève-personne RAYMEX®, posez-vous les questions suivantes 6
Principales caractéristiques du lève-personne RAYMEX® 7
Quand ne pas utiliser le lève-personne RAYMEX® 7
Milieux d'utilisation du lève-personne RAYMEX® 7
2 Mesures de sécurité 7
3 Conditions ambiantes 8
Conditions de fonctionnement 8
Conditions de transport et d'entreposage 9
Humidité et température 9
Le lève-personne RAYMEX® possède un Indice de protection IP22, ce qui signifie : 9
4 Préparation par l'utilisateur 9
Avant d'utiliser le lève-personne RAYMEX® 9
Réglage du lève-personne RAYMEX® en fonction de l'utilisateur 9
Recharge du lève-personne RAYMEX® 11
5 Commandes et instructions générales 12
Freins manuels 12
Verrouillage de sécurité 12
Commandes du siège 13
Poignées relevables 13
Siège pivotant 14
Siège et cadre pliants 14
6 Instructions de fonctionnement 15

Mobilité : utilisation du lève-personne RAYMEX® comme d'un déambulateur 15
Rétablissement après une chute : utilisation du lève-personne RAYMEX® de façon autonome 15
Rétablissement après une chute : utilisation du lève-personne RAYMEX® avec un soignant ou un aide d'accompagnement : 16
Prévention des chutes : utilisation du lève-personne RAYMEX® pour le transfert sur ou depuis un siège à deux accoudoirs 17
Prévention des chutes : utilisation du lève-personne RAYMEX® pour le transfert sur ou depuis un siège sans accoudoirs 17
Prévention des chutes : utilisation du lève-personne RAYMEX® pour le transfert sur ou depuis un siège de toilette 17
Prévention des chutes : abaissement pour l'exécution d'activités de la vie quotidienne 18
Activité physique et réadaptation : utilisation du lève-personne RAYMEX® pour effectuer des exercices assis-debout 18
Pliage et dépliage du lève-personne RAYMEX® pour le rangement ou le transport 19
7 Accessoires 19
8 Batterie du lève-personne RAYMEX® 19
9 Nettoyage du lève-personne RAYMEX® 20
10 Compatibilité électromagnétique 20
11 Dépannage 21
12 Transport du lève-personne RAYMEX® 22
13 Entretien du lève-personne RAYMEX® 22
Tableau 1. Symboles 24
Tableau 2. Renseignements sur la conformité pour chaque test 25

Lève-personne RAYMEX®

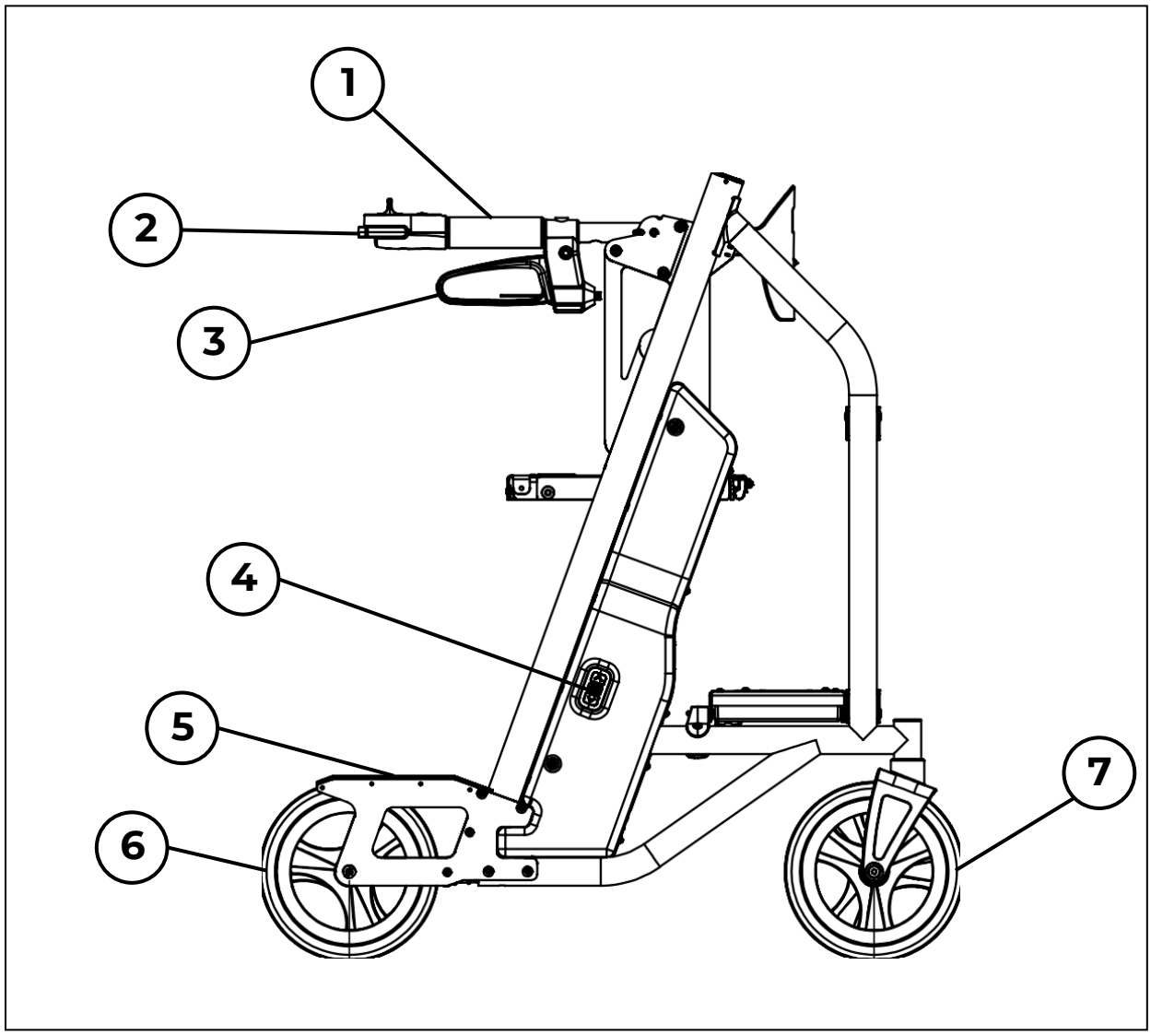

1	Poignée*	**5**	Prise de garde-boue
2	Languette de verrouillage de poignée relevable*	**6**	Roue arrière
3	Levier de frein*	**7**	Roue pivotante avant
4	Commandes inférieures*		

* Pièce appliquée

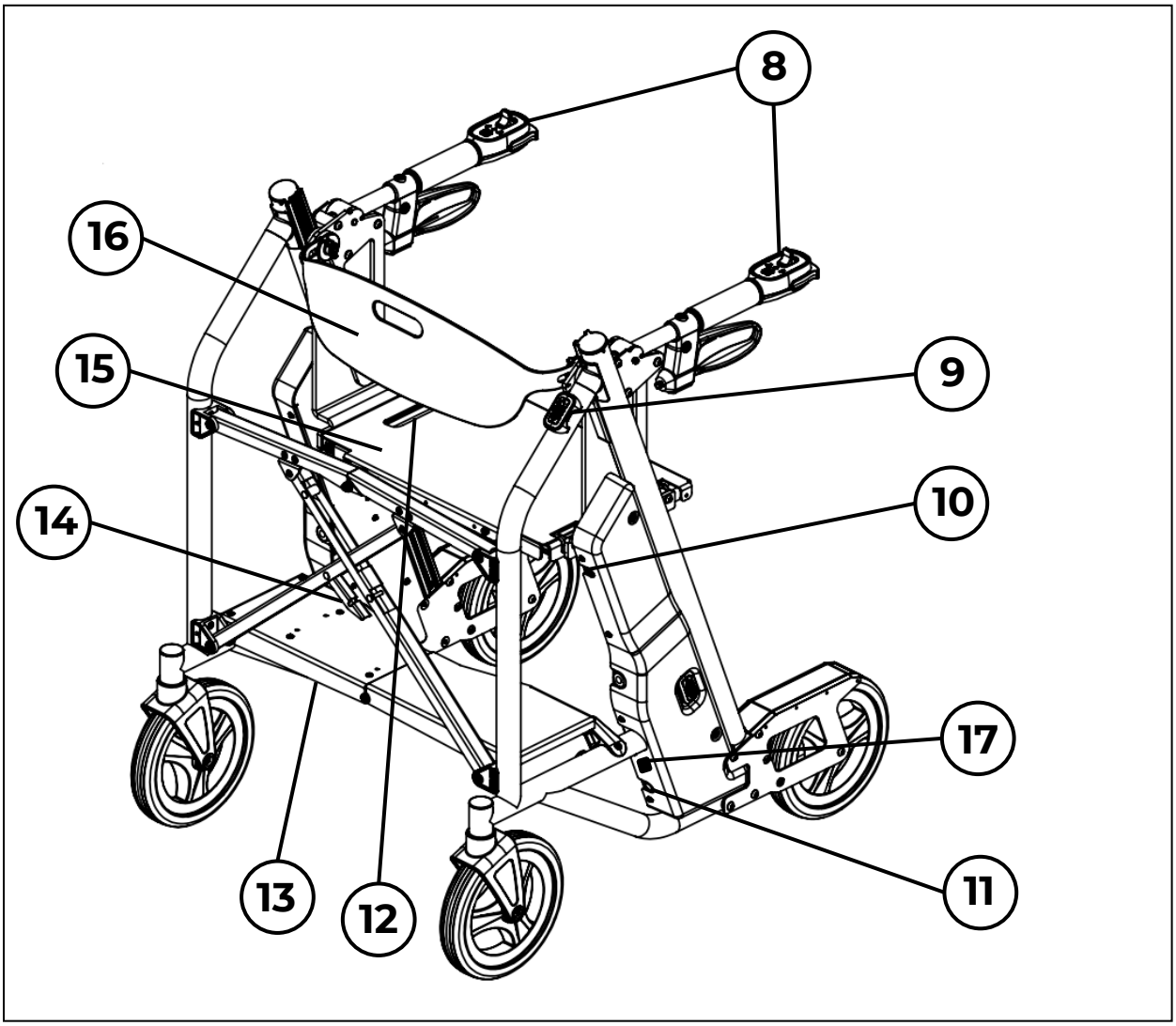

8	Commandes principales*	**13**	Compartiment à batterie
9	Commandes supérieures*	**14**	Loquet d'escamotage*
10	Port de recharge de batterie	**15**	Siège*
11	Bouton de préréglage de la hauteur du siège	**16**	Dossier*
12	Levier d’escamotage*	**17**	Bouton de marche-arrêt*

* Pièce appliquée

1 Introduction

Le lève-personne RAYMEX® est un appareil innovant conçu par Axtion Independence Mobility Inc. Il prévient les chutes et aide à se rétablir après une chute. Ce lève-personne personnel et portatif est également une excellente solution de remplacement aux déambulateurs à roulettes, offrant un soutien à la mobilité et au relevage. Il est doté d'un siège qui peut s'abaisser jusqu'au niveau du sol, monter jusqu'à 60 cm (24 po) et s'arrêter n'importe où au milieu. Conçu pour aider les gens à conserver leur autonomie et à rester actifs, le lève-personne RAYMEX® facilite les activités quotidiennes et prévient les chutes. Il est toujours prêt à relever une personne qui est tombée. Tout cas d'incident grave en lien avec l'appareil doit être signalé au fabricant et à l'autorité compétente de l'État membre dans lequel l'utilisateur est établi.

Vous pouvez également trouver ce manuel d'utilisation sur notre site web, www.raymexlift.com, sous 'Resources' → 'Manuals'.

Usage Prévu :

- Appareil d'aide à la mobilité pour ambuler (déambulateur)
- Appareil d'aide à la mobilité pour exécution d'activités de la vie quotidienne
- Lève-personne électrique pour assister avec les activités de la vie quotidienne y compris une surface d'assise à hauteur variable
- Lève-personne électrique pour assister avec rétablissement après chute
- Lève-personne électrique pour assister avec passer le transfert de surface et effectuer les activités d'assis-debout
- Lève-personne électrique pour assister avec des exercices nécessitant une surface à hauteur variable (jusqu'à 60cm / 24 po)

À qui le lève-personne RAYMEX® est-il destiné?

- Adultes âgés et personnes à mobilité réduite.
- Personnes possédant la force dans le haut du corps et la capacité cognitive nécessaires.
- Personnes qui ont de la difficulté à passer d'une hauteur à une autre, par exemple à accéder à leur lit, aux chaises basses ou aux toilettes.
- Personnes atteintes de divers problèmes de santé, comme les troubles musculosquelettiques, orthopédiques, cardiaques ou neurologiques, les douleurs chroniques et l'arthrite.
- Les patients, les proches aidants et les cliniciens sont les opérateurs prévus de l'appareil.

Avant d'utiliser le lève-personne RAYMEX®, posez-vous les questions suivantes

- La personne peut-elle effectuer le transfert de façon autonome ou a-t-elle besoin d'aide?
- Quels sont le poids et la condition physique et médicale de la personne?
- Quel est l'état mental de la personne? Est-elle consciente de son environnement et apte mentalement à se servir du lève-personne RAYMEX®?

Principales caractéristiques du lève-personne RAYMEX®

- Monte jusqu'à 60 cm (24 po) et s'abaisse au niveau du sol, et permet à la fois la mobilité, les transferts et le relevage sécuritaire.
- Appuie-bras et poignées relevables pour faciliter le transfert.
- Siège pivotant, qui se replie vers le haut pour permettre le rapprochement à l'intérieur du cadre de déambulation.
- Se replie vers l'intérieur pour faciliter le transport.
- Pèse 16 kg (36 lb).
- Charge maximale de 136 kg (300 lb).
- Autonomie de la batterie de 25 à 30 montées complètes à la charge maximale.

Quand ne pas utiliser le lève-personne RAYMEX®

- Quand la stérilité du milieu est requise (p. ex. salle d'opération).
- Dans une pièce où un rayonnement électromagnétique important est émis (p. ex. salle d'IRM).
- Lorsque le sol est excessivement inégal ou présente une pente abrupte.
- Lorsque la personne est incapable de supporter son poids sur ses jambes.
- Lorsque la personne nécessite un transport en position assise permanente.
- Lorsque la personne est atteinte d'un trouble cognitif ou d'une déficience des membres supérieurs qui nuit à la sécurité d'utilisation.
- Lorsque le poids de la personne dépasse la charge maximale de l'appareil.

Milieux d'utilisation du lève-personne RAYMEX®

- Le lève-personne RAYMEX® est destiné à être utilisé à l'intérieur et à l'extérieur, dans le cadre de soins à domicile, de soins actifs, d'aide à la vie autonome, de soins de longue durée et de réadaptation en phase non aiguë.
- L'appareil n'est pas destiné à être utilisé dans des milieux chirurgicaux ni à proximité de sources électromagnétiques puissantes.

2 Mesures de sécurité

- Faites TOUJOURS preuve de prudence lorsque vous vous servez du lève-personne RAYMEX® et suivez les instructions.
- Gardez TOUJOURS les bras et les mains sur les poignées lorsque vous êtes assis(e) et que le siège fonctionne.
- NE vous tenez PAS au bord du siège ou aux prises de garde-boue lorsque le siège se déplace.
- Laissez TOUJOURS les freins ou le verrouillage de sécurité ACTIVÉS lorsque vous N'utilisez PAS le lève-personne comme d'un déambulateur.
- Évaluez TOUJOURS votre capacité à soulever le lève-personne RAYMEX® avant de le transporter; l'appareil pèse 16 kg (36 lb).
- N'utilisez PAS le lève-personne RAYMEX® pour les déplacements en position assise à la manière d'un fauteuil roulant.
- NE vous tenez PAS debout sur le lève-personne RAYMEX®.
- Assurez-vous TOUJOURS que les poignées sont réglées à une hauteur permettant une bonne posture.
- Marchez TOUJOURS prudemment dans le cadre de déambulation.
- NE laissez PAS le lève-personne RAYMEX® à l'extérieur.

- Utilisez SEULEMENT l'appareil dans une zone dégagée et sur un sol plat.
- NE dépassez PAS la charge maximale de 136 kg (300 lb).
- Inspectez TOUJOURS l'appareil pour vérifier l'absence de dommages ou d'usure. S'il est endommagé, ne l'utilisez pas avant de l'avoir fait réparer ou remplacer.
- NE placez PAS des objets ou les doigts entre les brosses situées le long du cadre, là où le siège monte et descend.
- Rechargez TOUJOURS la batterie lorsque le pictogramme de batterie faible clignote en BLEU.
- Utilisez TOUJOURS les batteries et le chargeur approuvés pour le lève-personne RAYMEX®.
- NE marchez PAS sur une pièce quelconque de l'appareil.
- N'effectuez PAS de réparation ou d'entretien en tant qu'utilisateur, soignant ou patient.
- NE transportez PAS de liquides chauds dans un contenant ouvert dans le porte-gobelet ou ailleurs sur l'appareil.
- Vérifiez TOUJOURS que les poignées sont bien fixées après avoir desserré ou resserré les boutons de réglage.
- N'utilisez PAS le lève-personne RAYMEX® à côté d'autres appareils médicaux ou placé dessus, afin d'éviter les utilisations inappropriées et la production d'interférences électromagnétiques. Si une telle utilisation est nécessaire, une vérification du fonctionnement des deux appareils doit être effectuée.

3 Conditions ambiantes

Conditions de fonctionnement

- Température : +5 °C à +40 °C (+41 °F à +104 °F).
- Humidité relative : 15 % à 90 % (sans condensation).
- Pression atmosphérique : 700 hPa à 1 060 hPa.
- N'utilisez pas le lève-personne dans les zones encombrées et sur les planchers inégaux, qui pourraient présenter un risque de trébuchement.
- N'utilisez pas le lève-personne sur des surfaces extrêmement rugueuses ou inclinées, lorsqu'il est impossible de garantir la sécurité d'utilisation.
- N'utilisez pas le lève-personne en présence de poils d'animaux domestiques, de déchets, de débris, de saleté ou de poussière, car leur accumulation peut entraver le fonctionnement de ses pièces mobiles.
- Assurez-vous qu'aucun animal de compagnie ou indésirable n'a accédé à un boîtier ou n'a mâchouillé le filage, ce qui pourrait provoquer des décharges électriques ou un feu.
- Assurez-vous qu'aucun animal de compagnie ou indésirable n'a laissé de déchets ou de liquides sur une partie de l'appareil, ce qui pourrait causer de la corrosion.
- Assurez-vous qu'aucun animal de compagnie ou indésirable n'a égratigné ou griffé une pièce de l'appareil, ce qui pourrait endommager les commandes ou les étiquettes de sécurité.
- Assurez-vous qu'aucun enfant n'a altéré les commandes, placé des objets dans des pièces mobiles ou eu accès à l'appareil, ce qui pourrait causer une défaillance mécanique ou un blocage.

Conditions de transport et d'entreposage

- La température doit se situer entre -20 °C et +40 °C (-4 °F et 104 °F) pour l'entreposage de courte durée (jusqu'à 3 mois) et entre +10 °C et +25 °C (50 °F et 77 °F) pour l'entreposage de longue durée (plus de 3 mois).
- Humidité relative : 10 % à 85 % (sans condensation).
- Pression atmosphérique : 700 hPa à 1 060 hPa.
- Le lève-personne RAYMEX® doit être conservé à l'abri des produits chimiques, des vapeurs ou de l'air salin pendant l'entreposage.

Humidité et température

- Évitez les conditions extrêmes dans la maison (p. ex. dans la salle de bain, la cuisine, le grenier, le garage ou le sous-sol, etc.), qui exposeraient le lève-personne RAYMEX® à une humidité ou à une température élevée.
- Évitez les éclaboussures importantes autour de la baignoire, de la douche et de l'évier.

Le lève-personne RAYMEX® possède un Indice de protection IP22, ce qui signifie :

- Que la poussière, les débris ou les objets de plus de 12 mm ne devraient pas pouvoir pénétrer dans les composants essentiels de l'appareil et causer un défaut de fonctionnement;
- Que les liquides et la condensation et la pluie légère ne devraient pas pouvoir pénétrer dans les composants essentiels de l'appareil et causer un défaut de fonctionnement.

4 Préparation par l'utilisateur

Avant d'utiliser le lève-personne RAYMEX®

- Préparez l'environnement. Dégagez un passage plat et stable pour l'appareil. Assurez-vous que l'espace est suffisant pour qu'il se déplace librement.
- Assurez-vous que l'utilisateur du lève-personne RAYMEX® porte ses chaussures de marche habituelles.
- Allumez l'appareil en appuyant sur la partie « I » de l'interrupteur de marche-arrêt.

Réglage du lève-personne RAYMEX® en fonction de l'utilisateur

- Pour régler le lève-personne RAYMEX®, reportez-vous aux figures 1 et 2 ci-dessous.
- Définissez le préréglage de hauteur du siège du lève-personne RAYMEX® :
  - Le siège peut être programmé pour s'arrêter à une certaine hauteur à chaque fois. Pour déterminer cette hauteur :
    i. Activez le frein de stationnement;
    ii. Faites asseoir la personne sur le siège, les pieds à plat au sol;
    iii. Soulevez ou abaissez le siège à l'aide de la palette de montée-descente. Placez le siège de façon que les hanches de la personne soient légèrement au-dessus de ses genoux;
    iv. Pour programmer le préréglage de hauteur, demandez à une autre personne d'appuyer sur le bouton de préréglage de la hauteur;

v. Les pictogrammes de verrouillage et de déverrouillage de chacune des commandes devraient clignoter une fois le préréglage de la hauteur du siège programmé;
vi. Vérifiez que le siège s'arrête bien à la hauteur désirée;
vii. Le siège s'arrêtera désormais à la hauteur définie à chaque utilisation et le pictogramme bleu s'illuminera (figure 1).



Figure 1. Pictogramme de préréglage de la hauteur du siège

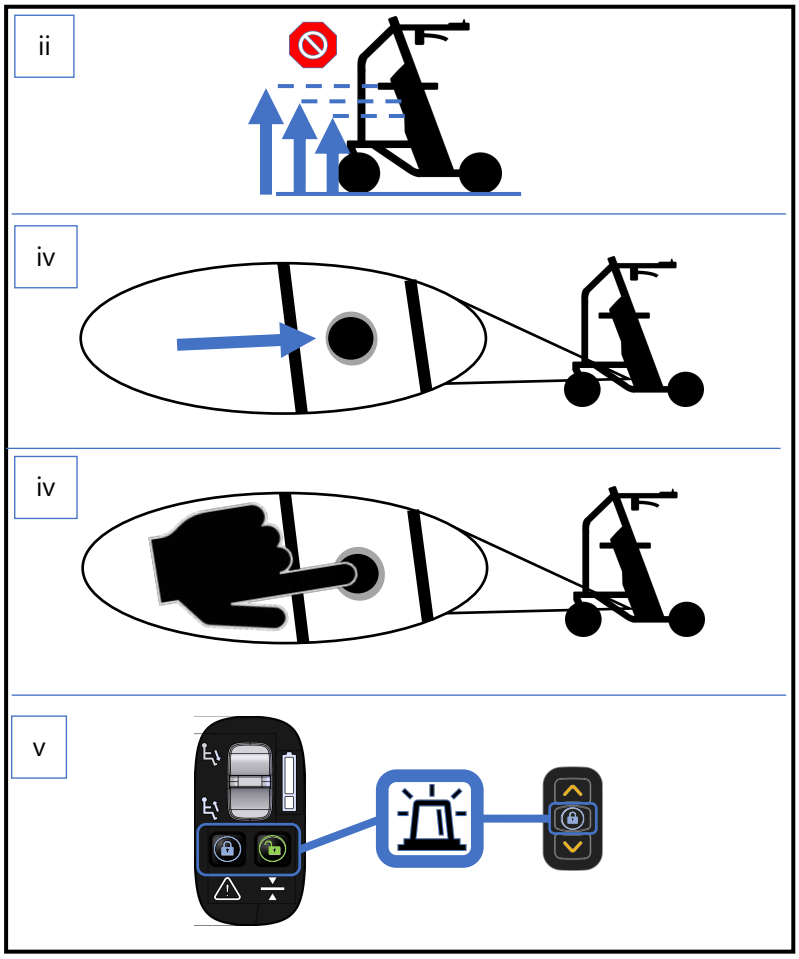

Figure 2. Instructions de préréglage de la hauteur du siège

- Ajustez la hauteur des poignées :
  i. Activez le frein de stationnement;
  ii. Placez le siège à la hauteur prédéfinie;
  iii. Mettez-vous debout à l'intérieur du cadre du lève-personne RAYMEX®;
  iv. Repérez les boutons de réglage;
  v. Tournez les deux boutons dans le sens inverse des aiguilles d'une montre pour desserrer et ajuster les poignées;
  vi. Demandez à la personne de laisser pendre les bras sur le côté et placez les poignées de façon qu'elles se trouvent à la hauteur de ses poignets;
  vii. Une fois les poignées à la hauteur souhaitée, serrez les deux boutons. Assurez-vous que les boutons de réglage sont serrés et que les poignées sont fixes.

Recharge du lève-personne RAYMEX®

- Pour recharger le lève-personne RAYMEX®, reportez-vous à la figure 3 ci-dessous.
  i. Raccordez le cordon d'alimentation au bloc d'alimentation (CUI Inc.);
  ii. Branchez l'autre extrémité du cordon dans une prise secteur appropriée (100-240 V, 50/60 Hz, 1,6-0,7 A);
  iii. Insérez le connecteur rond dans le port de recharge du lève-personne RAYMEX®;
  iv. La recharge prend de 3 à 4 heures; lorsqu'elle est terminée, les deux voyants du pictogramme de batterie s'allument en BLEU;
    - Il est possible d'utiliser le lève-personne pendant la recharge si le niveau de la batterie est à 11 % ou plus;
  v. Débranchez le cordon d'alimentation de l'appareil, puis de la prise secteur.
- **ATTENTION** : Rechargez le lève-personne RAYMEX® UNIQUEMENT au moyen du câble fourni par le fabricant (bloc d'alimentation à des fins médicales CUI Inc. avec câble de recharge à connecteur de 1,5 m (60 po) et câble mural de 2 m (78 po)). N'utilisez PAS d'accessoires, de transducteurs ou de câbles autres que le câble fourni, car cela pourrait entraîner un défaut de fonctionnement.
- **ATTENTION** : Ne placez pas le lève-personne RAYMEX® dans une position où il serait alors difficile de débrancher le cordon d'alimentation du secteur.
- **ATTENTION** : Ne vous passez pas le cordon d'alimentation autour du cou ou ne le disposez pas d'une façon pouvant entraîner l'étranglement.

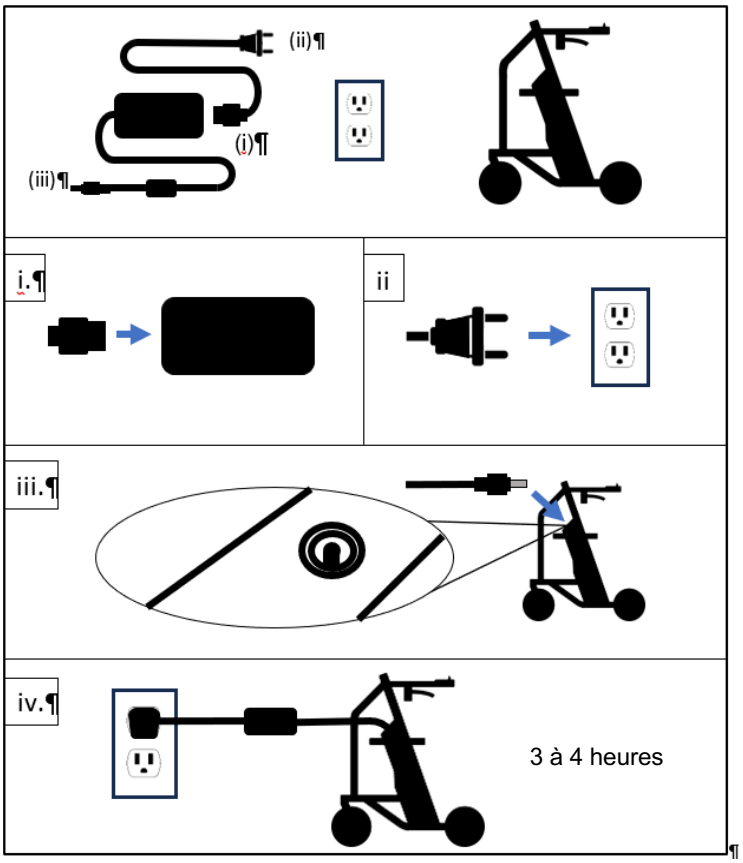

Figure 3. Instructions de recharge

5 Commandes et instructions générales

Cette section explique les commandes du lève-personne RAYMEX® et fournit des instructions détaillées sur la façon de les utiliser (voir les figures 7 et 8 pour connaître l'emplacement de ces commandes).

Freins manuels

- Pour ralentir le lève-personne RAYMEX® pendant la déambulation, levez ou pressez graduellement les leviers de frein.
- Relâchez les leviers de frein pour reprendre votre rythme normal de déambulation.
- Pour activer le frein de stationnement, abaissez les leviers de frein jusqu'à ce qu'ils se verrouillent. Pour désactiver le frein de stationnement, levez les leviers de frein.

Verrouillage de sécurité

- Le dispositif de verrouillage de sécurité fonctionne comme un frein de stationnement et peut être activé de trois façons : par les commandes principales, par les commandes inférieures et par les commandes supérieures.
- Pour verrouiller les roues, enfoncez le bouton de verrouillage de sécurité des commandes principales, supérieures ou inférieures. Le voyant devrait clignoter en BLEU pour indiquer que le frein est ACTIVÉ (figure 4).
- Pour déverrouiller les roues, enfoncez le bouton de déverrouillage de sécurité des commandes principales ou le bouton de verrouillage des commandes supérieures

ou inférieures. Le voyant devrait clignoter en VERT pour indiquer que le frein est DÉSACTIVÉ (figure 5).

- REMARQUE : Le verrouillage de sécurité s'active automatiquement lorsque le siège monte ou descend.



Figure 4. Voyant de verrouillage de sécurité indiquant que le frein est activé



Figure 5. Voyant de verrouillage de sécurité indiquant que le frein est désactivé

Commandes du siège

- Le siège peut être monté ou abaissé au moyen des commandes principales, des commandes inférieures et des commandes supérieures.
- Pour monter ou abaisser le siège au moyen des commandes principales, utilisez la palette de montée-descente.
- Pour monter ou abaisser le siège au moyen des commandes supérieures ou inférieures, enfoncez le bouton de montée ou de descente.
- En cas de variation importante du poids sur le siège ou d'obstacle limitant le déplacement, le pictogramme de surcharge s'allume pendant 5 secondes. Vous devez alors évaluer la situation afin de vous assurer que l'appareil est utilisé de façon sécuritaire (figure 6).



Figure 6. Pictogramme de surcharge

Poignées relevables

- Les poignées du lève-personne RAYMEX® se relèvent à 90° pour permettre les transferts et l'installation sur le siège à partir du plancher.

- Assurez-vous que le siège est entièrement déplié avant de relever ou d'abaisser les poignées. Cela permet d'éviter le pincement des câbles de frein.
- Pour relever une poignée, tirez sur sa languette de verrouillage, puis soulevez la poignée. Pour revenir à la position initiale, abaissez simplement la poignée jusqu'à ce qu'elle s'enclenche.

Siège pivotant

- Le siège se replie vers le haut pour permettre la déambulation, la station debout à l'intérieur du cadre ou le transfert vers les toilettes.
- Pour replier le siège, soulevez son bord avant. Pour déplier le siège, appuyez dessus jusqu'à ce qu'il se verrouille.

Siège et cadre pliants

- Le siège et le cadre se replient vers l'intérieur partiellement pour permettre de passer dans les espaces restreints ou complètement pour le rangement ou le transport.
- Pour les replier vers l'intérieur, soulevez le levier sur la droite du siège. Pour les déplier, appuyez sur le siège jusqu'à ce qu'il se verrouille.

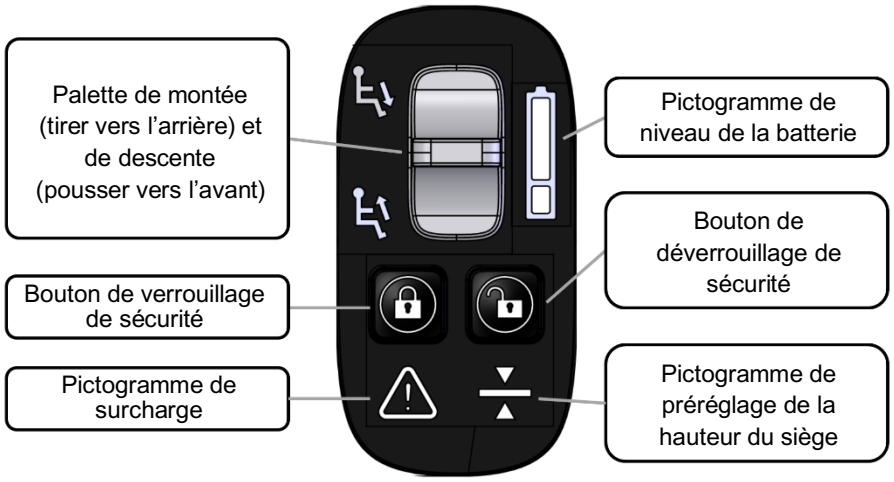

Figure 7. Schéma des commandes principales

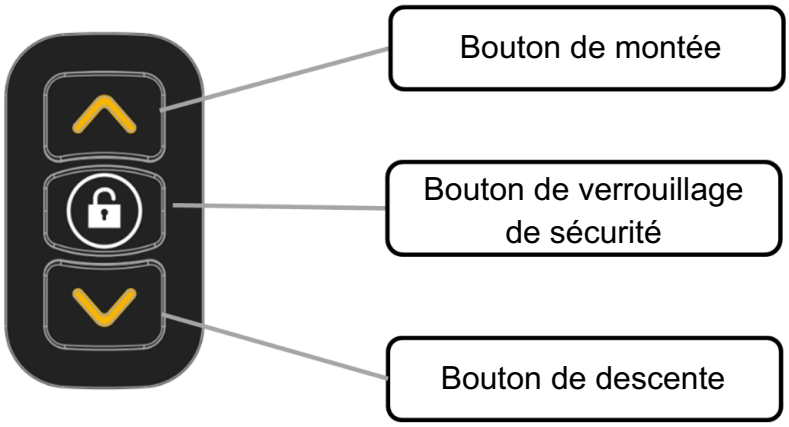

Figure 8. Schéma des commandes supérieures et inférieures

6 Instructions de fonctionnement

Mobilité : utilisation du lève-personne RAYMEX® comme d'un déambulateur

- Évaluez l'environnement avant de déambuler. Assurez-vous que votre trajet est dégagé, plat et stable.
- Portez des chaussures et des lunettes appropriées, au besoin.
- Tenez compte de votre condition physique, de votre niveau d'énergie et de vos capacités.
- Faites des pauses avant d'être fatigué(e). Le lève-personne RAYMEX® peut être utilisé comme un siège temporaire.
- Lorsque vous déambulez, tenez-vous debout à l'intérieur du cadre, agrippez les poignées et faites de petits pas contrôlés (figure 9).
- Le lève-personne RAYMEX® peut être utilisé comme déambulateur avec le siège replié ou déplié.
- Utilisez les freins pour ralentir ou vous arrêter. Pressez les leviers de frein pour les actionner et relâchez-les pour désactiver les freins.



Figure 9. Déambulation en position verticale au moyen du lève-personne RAYMEX® utilisé comme d'un déambulateur

Rétablissement après une chute : utilisation du lève-personne RAYMEX® de façon autonome

- Évaluez la situation avant d'utiliser le lève-personne RAYMEX®.
- Restez calme et placez-vous de façon confortable.
- Vérifiez si vous avez des blessures et évaluez votre mobilité.
- Abaissez le siège au niveau du sol au moyen des commandes inférieures.
- Rapprochez-vous du lève-personne et placez-vous sur le siège (figure 10).
- Relevez les poignées au besoin.
- Montez le siège à l'aide des commandes principales.
- Mettez-vous debout et allez jusqu'à un endroit sécuritaire (figure 11).
- Soyez à l'affût de blessures et de l'évolution de votre état.



Figure 10. Utilisation du siège du lève-personne RAYMEX® à partir de la position basse

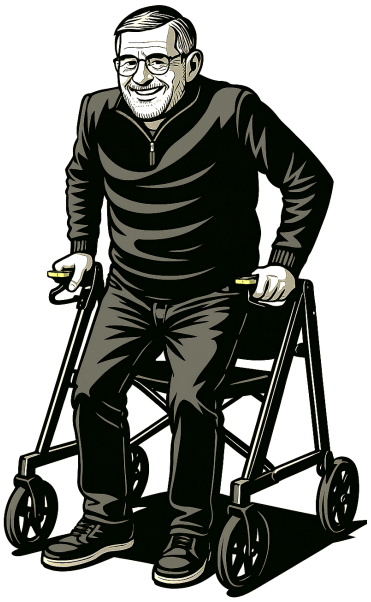

Figure 11. Mise debout à partir de la hauteur préréglée du siège

Rétablissement après une chute : utilisation du lève-personne RAYMEX® avec un soignant ou un aide d’accompagnement :

- Évaluez la situation et aidez la personne à se sentir à l’aise.
- Vérifiez la cognition et les lésions de la personne.
- Évaluez la mobilité et préparez l’environnement.
- Placez le lève-personne RAYMEX® près de la personne.
- Abaissez le siège à l’aide des commandes supérieures et amenez la personne vers celui-ci.
- Relevez les poignées au besoin.
- Montez le siège à une hauteur sécuritaire.
- Aidez la personne à se mettre debout et à se rendre vers un endroit sécuritaire.
- Soyez à l’affût de blessures et de l’évolution de votre état.

Prévention des chutes : utilisation du lève-personne RAYMEX® pour le transfert sur ou depuis un siège à deux accoudoirs

- Placez le lève-personne RAYMEX® selon un angle par rapport au fauteuil, en fonction de l'espace disponible (45° à 120 degrés).
- Abaissez le siège du lève-personne RAYMEX® au niveau ou légèrement au-dessous de l'assise du fauteuil.
- Tirez sur la languette de verrouillage de la poignée la plus près du fauteuil et relevez la poignée.
- Placez le pied le plus près du lève-personne RAYMEX® entre ses roues.
- Placez une main sur la poignée du lève-personne RAYMEX® et l'autre sur l'accoudoir du fauteuil.
- Poussez doucement vers le haut et faites une rotation jusqu'à ce que vos hanches soient parallèles au siège, puis asseyez-vous.
- Amenez votre deuxième pied entre les roues du lève-personne RAYMEX®.
- Abaissez le levier du lève-personne RAYMEX®.
- Montez le siège du lève-personne RAYMEX® à la hauteur préréglée.
- Poussez vers le haut pour vous mettre debout.
- Tournez-vous en gardant une main sur les poignées du lève-personne RAYMEX®.
- Déverrouillez les roues en appuyant sur le bouton de déverrouillage de sécurité des commandes principales jusqu'à ce qu'il clignote en VERT.

Prévention des chutes : utilisation du lève-personne RAYMEX® pour le transfert sur ou depuis un siège sans accoudoirs

- Placez le lève-personne RAYMEX® à côté de la surface d'assise (chaise, lit, sofa, banc, etc.) ou selon un angle (jusqu'à 120°).
- Abaissez le siège du lève-personne RAYMEX® au niveau ou légèrement au-dessous de la surface d'assise.
- Tirez sur la languette de verrouillage de la poignée la plus près de la surface d'assise et relevez la poignée.
- Placez le pied le plus près du lève-personne RAYMEX® entre ses roues.
- Placez une main sur la poignée du lève-personne RAYMEX® et l'autre sur la surface d'assise.
- Poussez doucement vers le haut et faites une rotation jusqu'à ce que vos hanches soient parallèles au siège, puis asseyez-vous.
- Amenez votre deuxième pied entre les roues du lève-personne RAYMEX®.
- Abaissez le levier du lève-personne RAYMEX®.
- Montez le siège du lève-personne RAYMEX® à la hauteur préréglée.
- Poussez vers le haut pour vous mettre debout.
- Tournez-vous en gardant une main sur les poignées du lève-personne RAYMEX®.
- Déverrouillez les roues en appuyant sur le bouton de déverrouillage de sécurité des commandes principales jusqu'à ce qu'il clignote en VERT.

Prévention des chutes : utilisation du lève-personne RAYMEX® pour le transfert sur ou depuis un siège de toilette

- Faites rouler le lève-personne RAYMEX® jusqu'aux toilettes.
- Relevez le siège du lève-personne RAYMEX®.

- Tournez le lève-personne RAYMEX® de 180 degrés de façon à avoir le dos face au siège de toilette.
- Approchez-vous du siège de toilette en vous tenant aux poignées du lève-personne RAYMEX®.
- Verrouillez les roues du lève-personne RAYMEX® au moyen du bouton de verrouillage de sécurité ou des leviers de frein.
- En position debout, abaissez le siège du lève-personne RAYMEX® au niveau du siège de toilette au moyen de la palette de montée-descente.
- Remontez ou abaissez vos vêtements et sous-vêtements.
- En vous aidant des poignées du lève-personne RAYMEX®, descendez jusqu'au siège de toilette.
- Quand vous avez fini, aidez-vous des poignées du lève-personne RAYMEX® pour vous remettre en position verticale, légèrement penché(e).
- Tenez les poignées et montez le siège du lève-personne RAYMEX® en tirant vers vous la palette de montée-descente.
- Remettez vos vêtements et sous-vêtements.
- Désactivez le verrouillage de sécurité ou le frein de stationnement manuel précédemment activé.
- Laissez le siège du lève-personne RAYMEX® se replier vers le haut. Déambulez en toute sécurité jusqu'à l'évier le plus près. Placez le lève-personne RAYMEX® devant vous, tenez-vous à l'intérieur du cadre et lavez-vous les mains.

Prévention des chutes : abaissement pour l'exécution d'activités de la vie quotidienne

- Placez le lève-personne RAYMEX® de façon que le siège soit face à la surface ou à l'endroit où vous devez effectuer l'activité (p. ex. étagère inférieure, électroménagers à chargement frontal, ramassage d'objets au sol, etc.).
- Asseyez-vous sur le siège et utilisez les commandes principales pour vous abaisser à la hauteur souhaitée.

Activité physique et réadaptation : utilisation du lève-personne RAYMEX® pour effectuer des exercices assis-debout

- Le lève-personne RAYMEX® aide à effectuer des exercices assis-debout et debout-assis graduels en offrant un soutien stable et des positions personnalisables, qui permettent de renforcer la confiance en toute sécurité et tout confort, d'améliorer la force fonctionnelle et de s'exercer aux transferts.
- Avant de commencer à utiliser le lève-personne RAYMEX® pour des mouvements fonctionnels composés, comme les exercices assis-debout, assurez-vous que l'appareil est bien adapté au patient.
- Ajustez la hauteur du siège en fonction du mouvement à exécuter, au moyen du préréglage ou de l'échelle numérique située sur le côté du lève-personne RAYMEX®.
- Il est possible de faire varier la difficulté de l'exercice en modifiant la hauteur du siège. Le suivi de l'exercice peut ensuite être effectué en notant au fur et à mesure la hauteur du siège sur l'échelle numérique du lève-personne RAYMEX®.
    - La difficulté augmente généralement avec l'abaissement du siège, qui nécessite une plus grande robustesse des membres inférieurs;

- Une autre façon de faire varier la difficulté est de jouer avec les appuie-bras : ceux-ci permettent de s'aider des membres supérieurs pour réduire l'effort; pour augmenter la difficulté, il suffit de les retirer afin d'imposer une plus grande charge aux membres inférieurs.

- Placez le lève-personne RAYMEX® de façon que le siège soit face à l'endroit où s'effectuera l'évaluation ou l'activité et activez les freins.
- Effectuez l'évaluation, l'exercice ou le mouvement fonctionnel composé.

Pliage et dépliage du lève-personne RAYMEX® pour le rangement ou le transport

- Avant de replier le lève-personne, abaissez le siège de façon qu'il soit au niveau des garde-boue, relâchez les freins et assurez-vous qu'aucune partie du siège ne se trouve plus haut que le cadre lorsqu'il est replié.
- Appuyez sur la partie « O » de l'interrupteur de marche-arrêt afin que l'appareil soit éteint pendant le transport ou l'entreposage (figure 13).
- Assurez-vous que le siège est à plat et soulevez le levier d'escamotage situé sur la droite du siège.
- Fixez le siège en position repliée.
- Repliez le cadre sur lui-même en ramenant un côté sur l'autre.
- Assurez-vous que le loquet d'escamotage est bien verrouillé.
- Pour déverrouiller le loquet d'escamotage, tirez dessus et l'appareil se dépliera partiellement.
- Écartez les poignées de l'appareil pour le déplier entièrement.
- Appuyez sur le siège jusqu'à ce qu'il se verrouille.

7 Accessoires

- Porte-gobelet

8 Batterie du lève-personne RAYMEX®

- La batterie du lève-personne RAYMEX® permet d'effectuer environ 30 montées-descentes à pleine charge (136 kg ou 300 lb).
- Batterie : Inspired Energy, modèle n° PH3059QE29
  - Tension standard : 28,8 V,
  - Charge électrique standard : 2,60 Ah,
  - Puissance : 78 Wh
- Cycle de service : Le lève-personne RAYMEX® ne devrait être utilisé que 2 minutes pour 20 minutes d'inactivité.
- Lorsque l'appareil est utilisé, le niveau de la batterie est indiqué de la façon suivante (figure 12) :
  - Niveau entre 26 et 100 % : deux voyants BLEUS;
  - Niveau entre 11 et 25 % : un voyant BLEU;
  - Niveau entre 0 et 10 % : voyant BLEU clignotant, le siège ne bouge pas et les freins électroniques sont désactivés.
- Vérifiez le niveau de la batterie et n'utilisez pas le lève-personne RAYMEX® lorsque le pictogramme de batterie faible clignote en BLEU.

- Rechargez la batterie lorsque le pictogramme bleu de batterie faible est allumé (11-25%, un voyant bleu allumé), comme décrit dessous en Figure 12.
- La batterie n'est pas destinée à être retirée ou remplacée.
- En utilisation et en entreposage normaux, on peut s'attendre à ce que la batterie ait conservé au moins 80 % de sa capacité initiale après 300 cycles de charge-décharge.
- ATTENTION : La batterie du lève-personne RAYMEX® descendra lentement quand l'appareil est hors service. Il est recommandé de charger le lève-personne RAYMEX® régulièrement.
- ATTENTION: Entreposer le lève-personne RAYMEX® sans charger pour les périodes prolongées peut impacter la position du siège, nécessitant entretien de l'appareil.

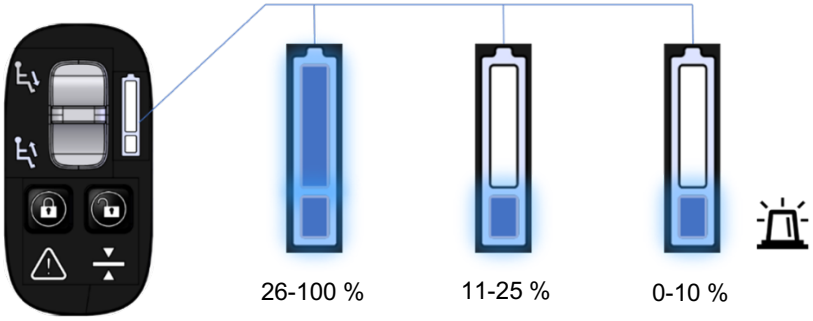

Figure 12. Indications du niveau de la batterie

9 Nettoyage du lève-personne RAYMEX®

- Nettoyez le cadre du lève-personne RAYMEX® à l'eau et au savon doux. N'utilisez PAS de nettoyants corrosifs, oxydants ou abrasifs.
- Retirez immédiatement les débris pour limiter l'accumulation. La poussière ou la saleté pourrait augmenter la friction sur le mécanisme de levage et rendre ainsi le lève-personne inutilisable.
- Assurez-vous que les articulations et les interfaces électroniques sont exemptes de poussière et de saleté. La poussière ou la saleté pourrait augmenter la friction aux articulations et aux interfaces et rendre ainsi les composants inutilisables.
- Limitez l'usage d'eau sur les surfaces électroniques des panneaux de commande.
- Utilisez une solution désinfectante ou du savon doux et de l'eau chaude en cas de prolifération de bactéries.
- Nettoyez l'appareil une fois par mois ou toutes les 300 montées pour un même utilisateur.
- Nettoyez l'appareil entre les patients.

10 Compatibilité électromagnétique

- Le lève-personne RAYMEX® peut être utilisé dans les zones industrielles et les hôpitaux (CISPR 11, classe A) et les milieux résidentiels (CISPR 11, classe B).
- Le lève-personne RAYMEX® respecte la norme CEI 60601-1-2:2014+A1:2020.
- Le lève-personne RAYMEX® n'est pas classé comme de l'équipement électrique médical de grande taille, installé en permanence, et son fabricant ne prétend pas qu'il est compatible avec de l'équipement chirurgical à haute fréquence.

- Le lève-personne RAYMEX® ne devrait pas être exposé à un rayonnement électromagnétique important (p. ex. IRM).
- L'utilisation spécifiée de l'appareil seulement dans les lieux blindés ne s'applique pas au lève-personne RAYMEX®.
- Si le lève-personne RAYMEX® est soumis à un rayonnement électromagnétique, réinitialisez-le selon les directives de la section Dépannage de ce manuel (figure 14).
- L'utilisation d'accessoires, de transducteurs ou de câbles autres que le câble de recharge fourni avec le lève-personne RAYMEX® peut entraîner une augmentation des rayonnements électromagnétiques ou une diminution de l'immunité électromagnétique de l'appareil et causer un défaut de fonctionnement.
- Le lève-personne RAYMEX® ne reçoit pas intentionnellement de signaux de radiofréquence (RF) et ne devrait pas être utilisé ou entreposé à moins de 30 cm (12 po) d'émetteurs RF (p. ex. voitures téléguidées et leurs télécommandes).

11 Dépannage

- Si le lève-personne RAYMEX® est inutilisable en raison d'un problème non mécanique, commencez par l'inspecter à la recherche de défauts ou de dommages visuels ou mécaniques.
- Les performances essentielles du lève-personne RAYMEX® sont atteintes lorsque tous les composants, y compris le siège, les appuie-bras, les freins, les roues, le port de recharge et les commandes, fonctionnent comme il est décrit.
- Si les freins électroniques ou le système de levage ne fonctionnent pas, même après la recharge du lève-personne, cela indique qu'il se peut que l'appareil ne fonctionne pas à ses performances essentielles.
    - Cela pourrait se produire si le lève-personne RAYMEX® a été exposé à des perturbations électromagnétiques.
- Si le lève-personne ne fonctionne pas à ses performances essentielles, la solution peut consister à l'éteindre, puis à le rallumer.
- Pour éteindre l'appareil, appuyez sur la partie « O » de l'interrupteur de marche-arrêt (figure 13).
- Pour un fonctionnement continu, la partie « I » de l'interrupteur de marche-arrêt doit être enfoncée.
- Si éteindre et rallumer l'appareil ne permet pas de rétablir les performances essentielles, utilisez le bouton de réinitialisation, qui sert à réinitialiser les commandes électriques. Il se trouve sur la droite de l'appareil, juste au-dessus des commandes du siège. Au moyen d'un stylo, d'un crayon ou d'un outil de forme similaire, enfoncez ce bouton situé à l'intérieur du capot latéral et accessible par un trou (figure 14).

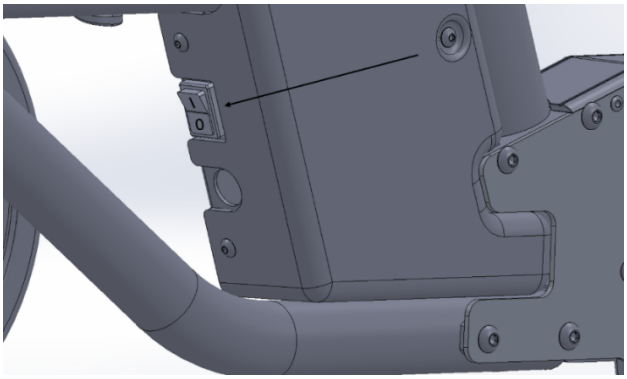

Figure 13. Emplacement de l'interrupteur de marche-arrêt

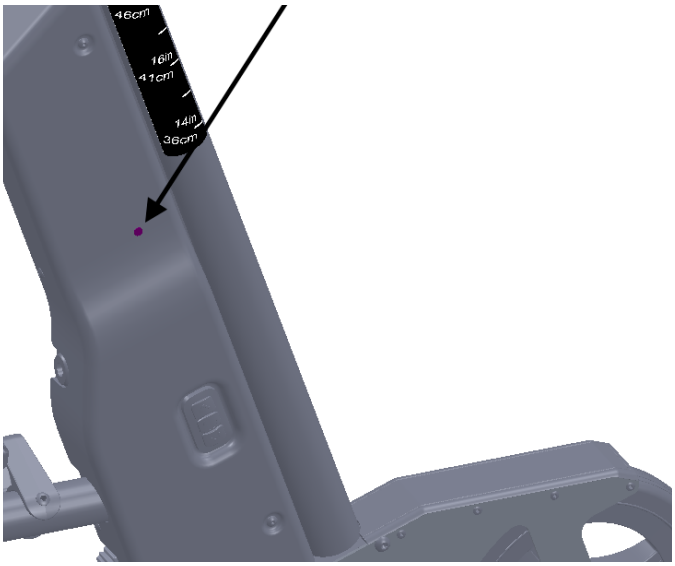

Figure 14. Emplacement du bouton de réinitialisation

12 Transport du lève-personne RAYMEX®

- L'interrupteur de marche-arrêt doit être en position d'arrêt (partie « O » enfoncée) pour empêcher le fonctionnement intempestif.
- L'appareil doit être protégé de la condensation et de la pluie.
- Veillez à ne pas faire tomber l'appareil ou à ne pas le soumettre à des mouvements brusques entraînant des chocs ou des vibrations supérieures à sa résistance durant le transport.

13 Entretien du lève-personne RAYMEX®

- Ne tentez pas de modifier, d'entretenir, de remplacer ou de modifier de quelque façon que ce soit le lève-personne RAYMEX®.
- L'appareil peut être identifié par son numéro de modèle, soit RLAXX-X, où XX-X peut être:
  - BK-S pour le modèle standard à cadre noir;
  - BK-Q pour le modèle Quattro à cadre noir;
  - BL-Q pour le modèle Quattro à cadre bleu;
  - RD-Q pour le modèle Quattro à cadre rouge.

- La durée de vie utile de l’appareil est de 5 ans lorsqu’il est utilisé 4,5 fois par jour (8 212 cycles).
- À la fin de sa vie utile, l’appareil doit être éliminé conformément aux exigences locales, provinciales et réglementaires en vigueur pour assurer la conformité en matière d’environnement et de sécurité.
- Axtion Independence Mobility Inc. n’assume aucune responsabilité en cas de modifications (ajustements ou réparations inadéquates) apportées au produit sans autorisation préalable.
- La description technique du lève-personne RAYMEX® est fournie avec l’appareil par Axtion Independence Mobility Inc.

Veuillez communiquer avec Axtion Independence Mobility Inc. pour toute question concernant l’installation, l’utilisation ou l’entretien de l’appareil.

Veuillez signaler tout défaut de fonctionnement à Axtion Independence Mobility Inc.

Tableau 1. Symboles

	Avertissement général		Avertissement de risque de pincement		Avertissement de risque d’écrasement ou d’enchevêtrement
	Ne pas monter dessus		Consulter le manuel d’utilisation		Pièce appliquée de type BF
	Fabricant		Date et pays de fabrication	IPXX	Indice de protection
	Numéro de série		Modèle/numéro de catalogue		Appareil médical
	Plage d’humidité	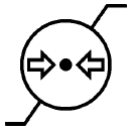	Plage de pression atmosphérique de service		Plage de températures d’entreposage
	Charge maximale		Poids de l’appareil	D	Cycle de service de la plateforme de levage
	Importateur		Distributeur	UKRP	Personne responsable au Royaume-Uni
UK CA	Évaluation de la conformité au Royaume-Uni	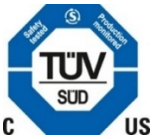	* Certification de produit	IP22	Indice de protection
	Représentant autorisé dans l'Union Européenne	CE	Conformité Européenne		

* La marque de certification TÜV SÜD indique que le produit a été évalué, testé et certifié de façon indépendante par TÜV SÜD, conformément aux exigences définies dans le modèle de certification en vigueur (p. ex. sécurité, performances ou normes de qualité). Il s’agit d’une marque de conformité volontaire démontrant que TÜV SÜD a vérifié la conformité selon des critères précis au moment de la certification. Cette marque ne sous-entend pas une approbation réglementaire et ne remplace pas les marques de conformité obligatoires, comme le marquage CE, le marquage UKCA, l’agrément FDA ou d’autres exigences territoriales.

Tableau 2. Renseignements sur la conformité pour chaque test

Phénomène	Méthode de test	CEI 60601-1-2:2014+A1:2020 Niveaux de test de la sécurité élémentaire et des performances essentielles	CEI TS 60601-4-2:2024 Niveaux de test des performances non essentielles
Tension de perturbation des borniers de câble d'alimentation (émissions par conduction)	CISPR 11	Groupe 1, classe B S. O.	S. O.
Perturbation par rayonnement électromagnétique (émissions de rayonnements)	CISPR 11	Groupe 1, classe B S. O.	S. O.
Émissions de courant harmonique	CEI 61000-3-2	Classe A	S. O.
Variations de la tension, fluctuation de la tension et scintillation	CEI 61000-3-3	S. O.	S. O.
Décharges électrostatiques	CEI 61000-4-2	Contact à ±8 kV ±2 kV, 4 kV, 6 kV, 8 kV, 15 kV dans l'air	Contact à ±8 kV ±2 kV, 4 kV, 6 kV, 8 kV, 15 kV dans l'air
Champs électromagnétiques RF rayonnés	CEI 61000-4-3	10 V/m De 80 MHz à 2,7 GHz Modulation d'amplitude de 80 % à 1 kHz	3 V/m De 80 MHz à 2,7 GHz Modulation d'amplitude de 80 % à 1 kHz
Champs de proximité d'un équipement de communication sans fil	CEI 61000-4-3	Selon la norme CEI 60601-1-2:2014, tableau 9	Selon la norme CEI TS 60601-4-2, tableau 7
Champs magnétiques à la fréquence de la puissance nominale	CEI 61000-4-8	30 A/m 50 Hz ou 60 Hz	3 A/m, 50 Hz ou 60 Hz
Transitoires/salves rapides électriques	CEI 61000-4-4	±2 kV, 100 kHz pour les ports d'alimentation secteur ±1 kV, 100 kHz pour les ports SIPS/SOPS	±1 kV, 100 kHz pour les ports d'alimentation secteur ±0,5 kV, 100 kHz pour les ports SIPS/SOPS
Surtensions	CEI 61000-4-5	Mode différentiel ±1 kV Mode commun ±2 kV	Mode différentiel ±1 kV Mode commun ±2 kV
Perturbations par conduction induites par les champs RF	CEI 61000-4-6	3 Veff De 150 kHz à 80 MHz Modulation d'amplitude de 80 % à 1 kHz 6 Veff Bandes ISM et radioamateur entre 150 kHz et 80 MHz Modulation d'amplitude de 80 % à 1 kHz	3 Veff De 150 kHz à 80 MHz Modulation d'amplitude de 80 % à 1 kHz
Creux de tension, coupures brèves et variations de tension	CEI 61000-4-11	0 % de la tension nominale, 0,5 cycle à 0°, 45°, 90°, 135°, 180°, 225°, 270° et 315° 0 % de la tension nominale, 1 cycle 70 % de la tension nominale, 25/30 cycles 0 % de la tension nominale, 250/300 cycles	0 % de la tension nominale, 0,5 cycle à 0° et 180° 70 % de la tension nominale, 25/30 cycles 0 % de la tension nominale, 250/300 cycles
Champs rayonnés à proximité immédiate	CEI 61000-4-39	30 kHz, 8 A/m, onde entretenue 134,2 kHz, 65 A/m, modulation d'impulsions de 50 % à 2,1 kHz 13,56 MHz, 7,5A/m, modulation d'impulsions de 50 % à 50 kHz	S. O.



Axtion Independence Mobility Inc.
46, avenue Anson
Amherst (Nouvelle-Écosse) B4H 4R3, Canada
1-888-472-9639

UKRP



Felgains Limited
33 Knightsdale Rd, Ipswich IP1 4JJ, Royaume-Uni
+44 1473 741144



Advena SRL
Viale Papa Giovanni XXIII, 106
Bergamo, Bergamo 24121, Italie